Linea **D8 FCE**

5064972C - 08/2020

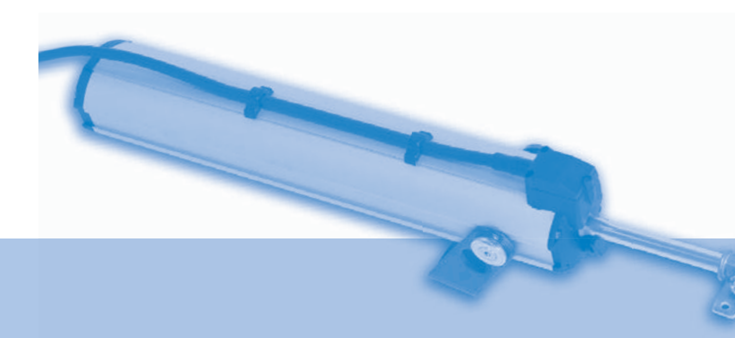

MINGARDI®
THE REFERENCE FOR WINDOW AUTOMATION

CE

Window Automation industrY Srl a socio unico
Via C. Bassi, 7/A - 40015 Galliera (BO) - Italy - Tel. +39.051.6672711 - Fax +39.051.6672790
info@way-srl.com - www.mingardimotor.com

(I) ISTRUZIONI ORIGINALI (GB) TRANSLATION FROM ORIGINAL INSTRUCTIONS (F) TRADUCTION A PARTIR DES INSTRUCTIONS ORIGINALES (D) ÜBERSETZUNG DER ORIGINALANLEITUNGEN (E) TRADUCCIÓN DE LAS INSTRUCCIONES ORIGINALES (P) TRADUÇÃO DAS INSTRUÇÕES ORIGINAIS (H) AZ EREDETI UTASÍTÁSOK FORDÍTÁSA (NL) VERTALING VAN DE ORIGINELE INSTRUCTIES (SLO) PREVOD ORIGINALNIH NAVODIL (CZ) PŘEKLAD PŮVODNÍHO NÁVODU (GR) ΜΕΤΑΦΡΑΣΗ ΑΠΟ ΑΥΘΕΝΤΙΚΕΣ ΟΔΗΓΙΕΣ (SA) ترجمة من التعليمات الأصلية

(I) AVVERTENZE (GB) WARNINGS (F) RECOMMANDATIONS (D) HINWEISE (E) ADVERTENCIAS (P) ADVERTÊNCIAS (H) FIGYELMEZTETÉSEK (NL) WAARSCHUWINGEN (SLO) OPOZORILA (CZ) VAROVÁNÍ (GR) ΠΡΟΕΙΔΟΠΟΙΗΣΕΙΣ تحذيرات (SA)

(I) Prima dell'installazione leggere attentamente queste istruzioni ed anche il foglio di Avvertenze Generali. Nel caso di mancato rispetto di queste istruzioni, la responsabilità e la garanzia del produttore decadono. Il produttore non è responsabile per qualsiasi mutamento alle norme ed agli standard introdotti dopo la pubblicazione di questo manuale.

(GB) Please read these instructions and the General Warnings carefully before installing. Failure to comply with these instructions shall void the manufacturer's responsibility and warranty. The manufacturer is not responsible for any change to rules and standards introduced after the publication of this manual.

(F) Avant l'installation lire attentivement ces instructions ainsi que la feuille des Notices Générales. En cas de non-respect de ces instructions, la responsabilité et la garantie du producteur déchoient. Le producteur n'est pas tenu pour responsable en ce qui concerne les modifications aux normes et aux standards introduits après la publication de ce manuel.

(D) Vor der Installation sollten diese Anleitungen sowie das Beiblatt der Allgemeinen Hinweise aufmerksam gelesen werden. Die Nichteinhaltung der vorliegenden Hinweise führt zum Erlöschen der Haftungspflicht und der Garantie des Herstellers. Der Hersteller kann bei Änderungen der Normen und Standards, die nach der Veröffentlichung dieses Handbuchs eingeführt werden, nicht haftbar gemacht werden.

(E) Antes de la instalación lean detenidamente las presentes instrucciones y la hoja de Advertencias Generales. El incumplimiento de las presentes instrucciones anula la responsabilidad y la garantía del fabricante. El fabricante no es responsable de toda modificación de las normas y de los estándares que pudiera efectuarse con posterioridad a la publicación de este manual.

(P) Antes da instalação leia atentamente estas instruções e também a ficha de Advertência Gerais. Caso estas instruções não sejam seguidas, a responsabilidade e a garantia do produto cessarão. O produtor não é responsável por quaisquer mudanças às normas e aos padrões introduzidas após a publicação deste manual.

(H) A felszerelés előtt olvassa el figyelmesen a jelen utasításokat és az általános figyelmeztetéseket. A jelen utasítások be nem tartása esetén a jótállás érvényét veszti, és a gyártó mentesül a felelősség alól. A gyártó nem vállal felelősséget az előírásoknak és a szabványoknak a jelen kézikönyv megjelenése után bekövetkező változásaiért.

(NL) Lees deze aanwijzingen en het blad met de Algemene Waarschuwingen aandachtig door alvorens de installatie uit te voeren. Indien deze instructies niet worden nageleefd komen de aansprakelijkheid en de garantie van de fabrikant te vervallen. De fabrikant is niet aansprakelijk voor wijzigingen van de voorschriften en normen die na de uitgave van deze handleiding zijn ingevoerd.

(SLO) Pred namestitvijo skrbno preberite navodila in splošna opozorila. Če ne boste upoštevali teh navodil, bosta odgovornost in garancija proizvajalca izničena. Proizvajalec ne odgovarja za spremembo predpisov in standardov, ki so stopili v veljavo po objavi tega priročnika.

(CZ) Před instalací si pozorně přečtěte pokyny i list se Všeobecnými varováními. V případě nedodržení těchto pokynů dojde k propadnutí odpovědnosti i záruky výrobce. Výrobce neodpovídá za jakoukoli změnu ve srovnání s normami a standardy zavedenými po zveřejnění tohoto návodu.

(GR) Πριν την εγκατάσταση διαβάστε με προσοχή τις παρούσες οδηγίες και το φύλλο Γενικές Προειδοποιήσεις. Εφόσον δεν τηρηθούν οι παρούσες οδηγίες, η ευθύνη και η εγγύηση του παραγωγού εκπίπτουν. Ο παραγωγός δεν ευθύνεται για οποιαδήποτε τροποποίηση των κανόνων και στάνταρ τα οποία εισάγονται μετά τη δημοσίευση του παρόντος εγχειρίδιου.

(SA) يجب قراءة التعليمات الواردة في هذا الكتيب وكذلك نشرة التحذيرات العامة قبل التركيب. في حالة عدم الالتزام بهذه التعليمات، تنتهي مسئولية الشركة المصنعة ويسقط ضمانها. لن تتحمل الشركة المصنعة مسئولية أية تغييرات يتم إضافتها على القواعد والمعايير بعد نشر هذا الدليل.

(I) DESCRIZIONE DEL PRODOTTO (GB) PRODUCT DESCRIPTION (F) PRÉSENTATION DU PRODUIT (D) PRODUKTBESCHREIBUNG (E) PRESENTACIÓN DEL PRODUCTO (P) APRESENTAÇÃO DO PRODUTO (H) A TERMÉK BEMUTATÁSA (NL) PRODUCTBESCHRIJVING (SLO) OPIS IZDELKA (CZ) POPIS VÝROBKU (GR) ΠΑΡΟΥΣΙΑΣΗ ΤΟΥ ΠΡΟΪΟΝΤΟΣ وصف المنتج (SA)

(I) Attuatore elettrico lineare con movimento a stelo progettato per la movimentazione di: finestre a sporgere, cupole, finestre a lamelle. L'attuatore è destinato al solo uso interno, per le applicazioni che prevedono l'utilizzo del prodotto in esterno (ad esempio pale frangisole), deve essere protetto dagli agenti atmosferici (consultare il nostro servizio tecnico-commerciale). L'Attuatore è esente da manutenzione ordinaria. Le operazione di manutenzione straordinaria o di riparazione dell'attuatore devono essere eseguite solo da personale qualificato (costruttore o centro d'assistenza autorizzato).
Livello sonoro: LpA ≤ 70 dB(A).

(GB) Electric linear actuator equipped with rod-type movement designed to move top-hung, dome and louvre windows. This actuator is intended only for indoor use. As concerns outdoor applications (sunblind motion systems, for example), it must be protected from atmospheric agents (please refer to our technical and commercial services). This actuator does not require any routine maintenance. However, any special maintenance or repairs must be carried out only by qualified personnel (manufacturer or authorized service center).
Sound level: LpA ≤ 70 dB(A).

(F) Vérin électrique linéaire avec mouvement à tige spécialement conçu pour la manutention de : fenêtres en saillie, coupoles, fenêtres à lamelles. Le vérin n'est destiné qu'à l'usage interne, pour les applications prévoyant l'utilisation du produit en extérieur (par exemple aubes brise-soleil), il doit être protégé des agents atmosphériques (consulter notre service technico-commercial). Le vérin n'exige pas d'entretien ordinaire. Ce n'est qu'à un personnel qualifié (constructeur ou centre d'assistance agréé) que reviennent les opérations d'entretien extraordinaire ou de réparation du vérin.
Niveau sonore: LpA ≤ 70 dB(A).

(D) Linearer Elektroantrieb mit Schaft-Bewegung für den Antrieb von: Klappfenstern, Kuppelfenstern, Lamellenvorhängen. Der Antrieb ist ausschließlich für Anwendungen in Innenbereichen vorgesehen. Für Anwendungen in Außenbereichen (wie beispielsweise bei Sonnenschutzlamellen) muss der Antrieb gegen Witterungseinflüsse geschützt werden (wenden Sie sich an unseren technisch-kommerziellen Kundendienst). Der Antrieb erfordert keinerlei planmäßige Wartung. Die Arbeitsvorgänge zur außerplanmäßigen Wartung und/oder Reparatur des Antriebs dürfen ausschließlich durch qualifiziertes Fachpersonal (Hersteller oder autorisiertes Kundendienstzentrum) ausgeführt werden.
Schalldruckpegel: LpA ≤ 70 dB(A).

(E) Servomotor eléctrico lineal con movimiento de vástago realizado para accionar: ventanas de bastidor abatible, cúpulas, ventanas de lamas. El servomotor está destinado exclusivamente para ser usado en interiores, para las aplicaciones que requieran usar el producto en el exterior (por ejemplo paletas parasol), debe protegerse contra los agentes atmosféricos (consultar nuestro servicio técnico-comercial). El servomotor no requiere mantenimiento ordinario. Las operaciones de mantenimiento extraordinario o de reparación del servomotor deben ser realizadas exclusivamente por personal cualificado (fabricante o centro de asistencia autorizado).
Nivel de sonoridad: LpA ≤ 70 dB(A).

(P) Atuador eléctrico linear com movimento em forma de haste projectado para a movimentação de: janelas salientes, cúpulas, janelas laminadas. O atuador é destinado somente ao uso interno, para as aplicações que prevêem a utilização do produto no externo (por exemplo lâminas de proteção solar), deve ser protegido contra os agentes atmosféricos (consulte o nosso serviço técnico-comercial). O atuador não precisa de manutenção ordinária. As operação de manutenção extraordinária ou de reparação do atuador devem ser efetuadas somente pelo pessoal qualificado (fabricante ou centro de assistência autorizado).
Nível sonoro: LpA ≤ 70 dB(A).

(H) Lineáris elektromos működtető szerkezet száras működéssel az alábbi nyílászárók mozgatására: kiálló ablakok, kupolák, bordás ablakok. A működtető szerkezet kizárólag belső használatra készült, a kültéri használatként (például napfényzsalukkal) történő alkalmazás esetén gondoskodni kell az időjárás viszontagságai elleni védelméről (forduljon műszaki és kereskedelmi ügyfélszolgálatunkhoz). A működtető szerkezet nem igényel rendszeres karbantartást. A működtető szerkezet rendkívüli karbantartását vagy javítását kizárólag képzett szakember végezze (a gyártó vagy a márkaszerviz megbízottja).
Zajszint: LpA ≤ 70 dB(A).

(NL) Elektrische lineaire actuator met stangaandrijving ontworpen voor de beweging van: uitzetramen, koepelramen, louvreramen. De actuator is uitsluitend bestemd voor binnengebruik, voor toepassingen met buitengebruik (bijvoorbeeld zonneblinden) moet de actuator tegen weersomstandigheden worden beschermd (raadpleeg onze technisch-commerciële service). De actuator vereist geen gewoon onderhoud. Buitengewone onderhoudswerkzaamheden of reparaties van de actuator mogen uitsluitend door gekwalificeerd personeel worden uitgevoerd (de fabrikant of een erkend servicecentrum).
Geluidsniveau: LpA ≤ 70 dB(A).

(SLO) Linearni električni aktivator z drogom, načrtovan za premik: oken, ki se odpirajo po vodoravni osi, strešnih oken, lamelnih oken. Aktivator je namenjen le za rabo v notranjosti, če ga uporabljate na zunanji strani (na primer za markize), mora biti zaščiten pred vremenskimi vplivi (posvetujte se z našim tehnično-komercialnim servisom). Aktivatorja ni treba vzdrževati. Posebno vzdrževanje in popravila aktivatorja sme izvajati samo kvalificirano osebje (proizvajalec ali pooblaščeni center za pomoč).
Stopnja zvoka: LpA ≤ 70 dB(A).

(CZ) Lineární elektrický akční člen s pohybem dříku navrženým pro pohyb: výkyvných oken, kopulí a lamelových oken. Akční člen je určen výhradně pro použití v interiéru; u aplikací, které vyžadují použití výrobku v exteriéru (například pro slunolamy), musí být chráněn proti atmosférickým vlivům (obraťte se na náš technicko-obchodní servis). Tento akční člen nevyžaduje běžnou údržbu. Úkony mimořádné údržby nebo opravy akčního členu musí být provedeny kvalifikovaným personálem (výrobcem nebo autorizovaným servisním střediskem).
Akustická úroveň: LpA ≤ 70 dB(A).

(GR) Ηλεκτρικός σειριακός εφαρμοστήρας με αξονική κίνηση σχεδιασμένο για την κίνηση: παράθυρα με προεξοχή, θόλοι, παράθυρα με ελάσματα. Ο εφαρμοστήρας προορίζεται μόνο για εσωτερική χρήση, για εφαρμογές που προβλέπουν τη χρήση του προϊόντος εξωτερικά (π.χ. ηλιακά πτερύγια), πρέπει να προστατεύεται απο ατμοσφαιρικούς παράγοντες (συμβουλευθείτε την δική μας εμπορoτεχνική εξυπηρέτηση). Ο εφαρμοστήρας εξαιρείται της τακτικής συντήρησης. Η ενέργεια έκτακτης συντήρησης ή επισκευής του εφαρμοστήρα πρέπει να εκτελούνται αποκλειστικά από ικανό προσωπικό (κατασκευαστής ή εξουσιοδοτημένο κέντρο τεχνικής εξυπηρέτησης).
Ηχητικό επίπεδο: LpA ≤ 70 dB(A).

(SA) محرك كهربائي خطي ذو حركة طولية تم تصميمه لتحريك: النوافذ البارزة، القباب، النوافذ ذات الصفائح. المحرك مخصص فقط للاستخدام الداخلي، وبالنسبة للتطبيقات التي تتطلب استخدام المنتج في البيئات الخارجية (مثل العوارض المبددة لأشعة الشمس)، فيجب حمايته من العوامل الجوية (استشر الخدمة الفنية-التجارية الخاصة بنا). المحرك لا يستلزم الصيانة العادية. يجب القيام بعمليات الصيانة غير العادية أو تصليح المحرك فقط بواسطة الأشخاص المؤهلين (جهة التصنيع أو مركز الخدمة المصرح له).
مستوى الصوت: LpA ≤ 70 dB(A).

(I) CARATTERISTICHE TECNICHE (GB) TECHNICAL FEATURES (F) CARACTERISTIQUES TECHNIQUES (D) TECHNISCHE EIGENSCHAFTEN (E) CARACTERÍSTICAS TÉCNICAS (P) CARACTERÍSTICAS (H) MŰSZAKI JELLEMZŐK (NL) TECHNISCHE GEGEVENS (SLO) TEHNIČNE LASTNOSTI (CZ) TECHNICKÉ PARAMETRY (GR) ΤΕΧΝΙΚΑ ΧΑΡΑΚΤΗΡΙΣΤΙΚΑ (SA) الخصائص الفنية

MODELLO - MODEL - MODELE - MODELL - MODELO - MODELO MODELL - MODEL - MODEL - MODEL - ΜΟΝΤΕΛΟ - الموديل	D8 - 500 N 230V~
Forza di spinta/trazione - Thrust/Tractive force - Force de poussée/traction - Schub-/Zugkraft Fuerza de empuje/tracción - Força de impulso/tracção - Húzó/nyomóerő - Duw- en trekkracht - Potisna/vlečna sila Tlak/tah - Ωθιστική δύναμη/έλξη - قوة الدفع/الجر	500 / 500 N
Corse disponibili - Available strokes - Courses disponibles - Erhältliche Hubwerte - Carreras disponiblese Cursos disponíveis - Rendelkezésre álló löketek - Beschikbare slagen - Razpoložljivi hodi - Dostupné dráhy Διαθέσιμες πορείες - المسارات المتوفرة	60, 160, 200, 300, 400 mm
Tensione di alimentazione - Power supply voltage - Tension d'alimentation - Anschlussspannung Tensión de alimentación - Tensão de alimentação - Tápfeszültség - Voedingsspanning - Napajalna napetost Napájecí napětí - Τάση τροφοδοσίας - إمداد التيار الكهربائي	230V~50Hz
Potenza - Power - Puissance - Leistung - Potencia - Potência - Teljesítmény - Vermogen - Moč - Výkon - Ισχύς - الجهد	175 W
Velocità - Speed - Vitesse - Geschwindigkeit - Velocidad - Velocidade - Sebesség - Snelheid Hitrost - Rychlost - Ταχύτητα - السرعة	12 mm/s
Apparecchio di classe - Appliance class - Appareil de classe - Gerät der Klasse - Aparato de clase Aparelho de classe - A készülék besorolási osztálya - Apparaat van de klasse - Naprava razreda Zařízení třídy - Κατηγορία συσκευής - فئة الجهاز	I
Nr. di cicli di funzionamento - No. of operating cycles - Nombre de cycles de fonctionnement - Anz. Betriebszyklen N.º de ciclos de funcionamiento - Nº de ciclos de funcionamento - Működési ciklusok száma - Aantal bedrijfscycli Št. delovnih ciklov - Počet provozních cyklů - Αρ. λειτουργικών κύκλων - عدد دورات التشغيل	3
Temperatura di esercizio - Operating temperature - Température de service - Betriebstemperatur Temperatura de ejercicio - Temperatura de exercício - Működési hőmérséklet - Bedrijfstemperatuur Delovna temperatura - Provozní teplota - Θερμοκρασία χρήσης - درجة حرارة النشاط	-10°C / +60°C
Indice di protezione - Protection index - Indice de protection - Schutzgrad - Grado de protección - Índice de proteçãoe Védelmi fokozat - Beschermingsklasse - Indeks zaščite - Stupeň krytí - Δείκτης προστασίας - مؤشر الحماية	IP 55

(I) DESCRIZIONE MONTAGGIO SU FINESTRA A SPORGERE E CUPOLE (GB) FITTING TO TOP-HUNG WINDOWS AND DOME WINDOWS (F) DESCRIPTION DU MONTAGE SUR DES FENÊTRES EN SAILLIE ET SUR DES COUPOLES D'ÉCLAIRAGE (D) ANLEITUNG ZUR MONTAGE AUF KLAPP- UND KUPPELFENSTERN (E) DESCRIPCIÓN MONTAJE EN VENTANAS DE BASTIDOR ABATIBLE Y CÚPULAS (P) DESCRIÇÃO DA MONTAGEM EM JANELAS PROJECTANTES E CÚPULAS (H) AZ EMELKEDŐEN FELNYÍLÓ ABLAKOKRA ÉS A KUPOLÁKRA TÖRTÉNŐ FELSZERELÉS LEÍRÁSA (NL) BESCHRIJVING VAN DE MONTAGE OP NAAR BUITEN OPENENDE RAMEN EN KOEPELRAMEN (SLO) OPIS MONTAŽE NA ZRAČNE LINE IN KUPOLASTA OKNA (CZ) POPIS MONTÁŽE NA VÝKYVNÁ OKNA A STŘEŠNÍ KUPOLE (GR) ΠΕΡΙΓΡΑΦΉ ΤΟΠΟΘΈΤΗΣΗΣ ΣΕ ΠΑΡΆΘΥΡΑ ΠΡΟΕΞΟΧΉΣ ΚΑΙ ΘΌΛΟΥΣ (SA) ف التركيب على النوافذ البارزة و التي على شكل قبة

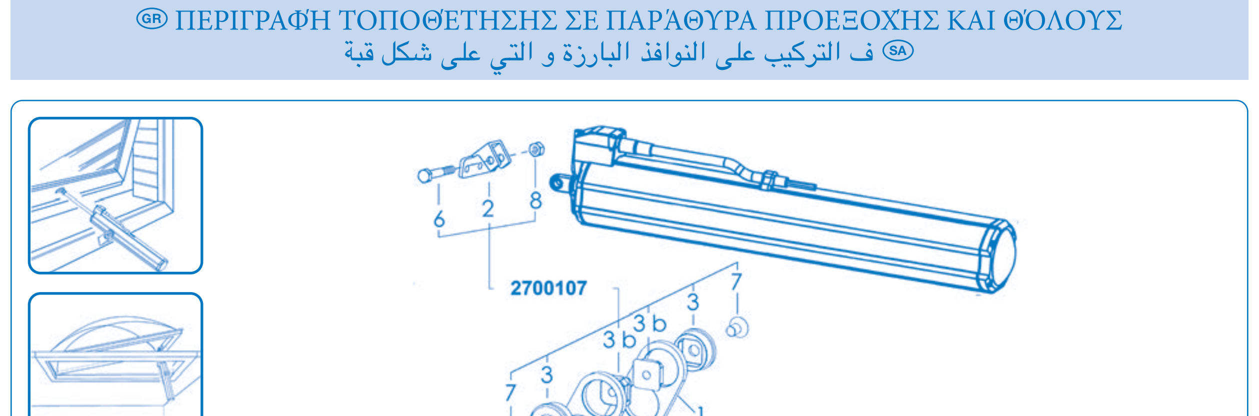

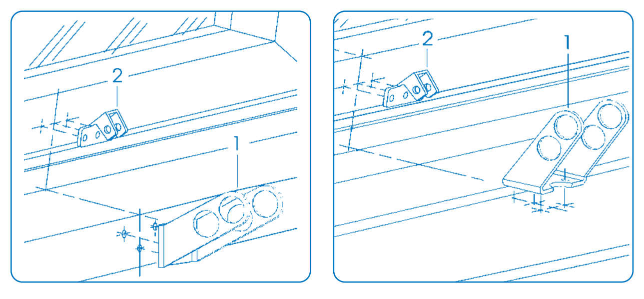

A (I) Tracciare la mezzeria del serramento, realizzare le forature per il fissaggio della staffa attacco anteriore (2) e staffa supporto motore (1).
(GB) Mark the centre line of the window and drill the holes to fit the front bracket (2) and the motor support bracket (1).
(F) Tracer la ligne médiane de la menuiserie, exécuter les perçages pour la fixation de la bride de raccord avant (2) et de la bride de support de moteur (1).
(D) Die Mittellinie des Fensters anzeichnen und die Bohrungen für die Befestigung der Vorderanschlusskonsole (2) und der Motorhaltekonsole (1) ausführen.
(E) Tracen la línea de centro del cerramiento, realicen los orificios para la sujeción de la abrazadera empalme delantero (2) y de la abrazadera soporte motor (1).
(P) Traçar o meio do caixilho, realizar os furos para a fixação da chapa de fixação frontal (2) e a chapa de suporte do motor (1).
(H) Rajzolja fel a nyílászáró felezővonalát, készítse el a lyukakat az elülső rögzítő kengyelhez (2) és a motor tartó kengyelhez (1).
(NL) Trek de middellijn van het raam en boor de gaten voor de bevestiging van de voorste bevestigingsbeugel (2) en de steunbeugel van de motor (1).
(SLO) Začrtajte središčnico na okenskem okviru, napravite luknje za pritrditev opornika prednjega zaklepa (2) in opornika nosilca motorja (1).
(CZ) Vyznačte si středovou čáru okna a vyvrtejte otvory pro upevnění čelní příchytky (2) a držáku motoru (1).
(GR) Χαράξτε τη μεσαία γραμμή του κουφώματος, εκτελέσατε τις τρύπες για στερέωση του εμπρόσθιου άγκιστρου στήριξης (2) και άγκιστρου στήριξης κινητήρα (1).
(SA) تتبع النقطة الوسطى لوحدة الإغلاق، قم بعمل الثقب اللازم لتثبيت ركاب التعليق الأمامي (2) و ركاب دعم الموتور (1).

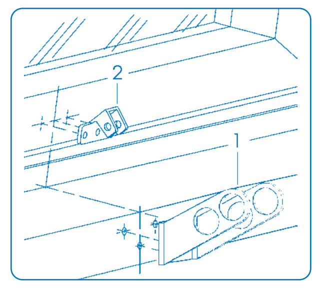

B (I) Fissare la staffa attacco anteriore (2) al serramento senza serrare a fondo. Fissare la staffa supporto motore (1) con le viti (non fornite) e serrare a fondo. Allineare la staffa supporto motore (1) alla staffa attacco anteriore (2) e serrare le viti di fissaggio (non fornite).
(GB) Fix front bracket (2) to the window without tightening it completely. Fix the motor support bracket (1) with screws (not supplied) and tighten thoroughly. Align motor support bracket (1) to front bracket (2) and tighten screws (not supplied).
(F) Fixer la bride de raccordement avant (2) à la menuiserie sans serrer à fond. Fixer la bride de support moteur (1) à l'aide des vis (non livrées) et serrer à fond. Aligner la bride du support moteur (1) à la bride de raccordement avant (2) et serrer les vis de fixation (non livrées).
(D) Die Vorderanschlusskonsole (2) am Fenster anbringen, ohne die Schrauben vollständig anzuziehen. Die Motorhaltekonsole (1) mit den Schrauben (nicht mitgeliefert) befestigen und diese vollständig anziehen. Die Motorhaltekonsole (1) zur Vorderanschlusskonsole (2) fluchten und die Befestigungsschrauben (nicht im Lieferumfang) vollständig anziehen.
(E) Sujeten la abrazadera empalme delantero (2) al cerramiento sin apretar fuertemente. Sujeten la abrazadera soporte motor (1) con los tornillos (no suministrados) y apretar fuertemente. Alineen la abrazadera soporte motor (1) a la abrazadera empalme delantero (2) y aprieten los tornillos de sujeción (no suministrados).
(P) Fixar a chapa de fixação frontal (2) ao caixilho sem apertar a fundo. Fixar a chapa de suporte do motor (1) com os parafusos (não fornecidos) e apertar a fundo. Alinhar a chapa de suporte do motor (1) com a chapa de fixação frontal (2) e apertar os parafusos de fixação (não fornecidos).
(H) Rögzítse az elülső rögzítő kengyelt (2) a nyílászáróhoz, anélkül, hogy a csavarokat szorosra húzná. Rögzítse a motor tartó kengyelt (1) a csavarokkal (külön kell beszerezni), és húzza jó szorosra.Igazítsa egy vonalba a motor tartó kengyelt (1) az elülső rögzítő kengyelhez (2), és húzza szorosra a rögzítő csavarokat (külön kell beszerezni).
(NL) Bevestig de voorste bevestigingsbeugel (2) aan het raam zonder de schroeven volledig vast te draaien. Bevestig de steunbeugel van de motor (1) met de (niet bijgeleverde) schroeven en haal ze helemaal aan. Breng de steunbeugel van de motor (1) in lijn met de voorste bevestigingsbeugel (2) en draai de (niet bijgeleverde) bevestigingsschroeven aan.
(SLO) Pritrdite opornik prednjega zaklepa (2) na okenski okvir, ne da bi vijake privili do konca. Pritrdite opornik nosilca motorja (1) z vijaki (niso priloženi) in jih privijte do konca. Poravnajte opornik nosilca motorja (1) z opornikom prednjega zaklepa (2) in privijte pritrdilne vijake (niso priloženi).
(CZ) Upevněte čelní příchytku (2) k oknu bez toho, abyste ji zcela utáhli. Upevněte držák motoru (1) pomocí šroubů (nejsou součástí dodávky) a zcela je utáhněte. Vyrovnejte držák motoru (1) a čelní příchytku (2) a utáhněte upevňovací šrouby (nejsou součástí dodávky).
(GR) Στερεώσατε το εμπρόσθιο άγκιστρο στήριξης (2) με τις βίδες (20) στο κούφωμα χωρίς να σφίξετε δυνατά. Στερεώσατε το άγκιστρο στήριξης κινητήρα (1) με τις βίδες (δεν προμηθεύονται) και σφίξτε δυνατά. Ευθυγραμμίσατε το άγκιστρο στήριξης κινητήρα (1) στο εμπρόσθιο άγκιστρο στήριξης (2) και σφίξτε τις βίδες στερέωσης (δεν προμηθεύονται).
(SA) الربط الكامل. قم بتثبيت ركاب دعم الموتور (1) بالمسامير (غير مرفقة مع الجهاز) و قم بالربط الكامل. قم بمحاذاة ركاب دعم الموتور (1) مع ركاب التعليق الأمامي (2) و قم بربط مسامير التثبيت (غير مرفقة مع الجهاز).

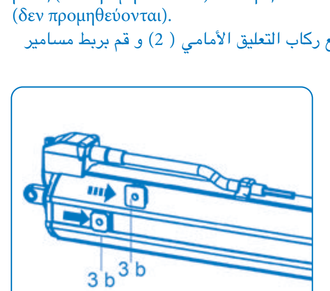

C (I) Inserire i dadi a coda di rondine (3b) nelle guide ricavate sui fianchi dell'attuatore e portarli in prossimità della parte anteriore.
(GB) Insert dovetail nuts (3b) into the guides on the sides of the actuator and take them close to the front side.
(F) Insérer les écrous en queue d'aronde (3b) dans les guides obtenus sur les flancs du vérin et les amener à proximité de la partie avant.
(D) Die Schwalbenschwanzmuttern (3b) in die Führungen an den Seiten des Antriebs einsetzen und nach vorne schieben.
(E) Introduzcan las tuercas tipo cola de milano (3b) en las guías ubicadas en los lados del servomotor y acérquenlas a la parte delantera.
(P) Introduzir as porcas de orelhas (3b) nas guias realizadas nos lados do actuador e levá-los para junto da parte frontal.
(H) Illessze a fecskefarkú anyákat (3b) a működtető szerkezet oldalain kiképzett sínekbe, és helyezze őket az elülső rész közelébe.
(NL) Breng de zwaluwstaartmoeren (3b) in de uitsparingen op de zijkanten van de actuator aan en schuif ze naar de voorkant.
(SLO) Vstavite matice (3b) v vodila ob strani regulacijskega mehanizma in jih potisnite v njegov zgornji del.
(CZ) Vsuňte rybinové matice (3b) do vedení na bocích ovládacího mechanismu a přesuňte je do blízkosti přední části.
(GR) Βάλτε τα παξιμάδια χελιδονοουράς (3b) στους οδηγούς στις πλευρές του εφαρμοστήρα και φέρατε κοντά στο εμπρόσθιο μέρος.
(SA) النقاط الموجودة على جانبي محرك التبديل و قم بوضعها بالقرب من الجزء الأمامي

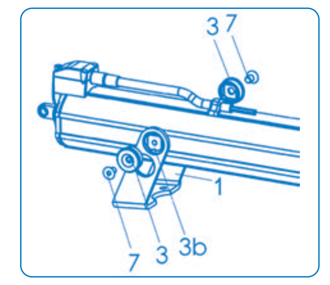

D (I) Inserire l'attuatore all'interno della staffa supporto motore (1). N.B. la staffa (1) è provvista di 2 fori per il fissaggio all'attuatore; la scelta del foro determina l'inclinazione dell'attuatore. Inserire i fissaggi laterali (3) nei fori della staffa (1) e centrarli sulle guide a coda di rondine (3b). Inserire le viti (7) quindi avvitarle senza serrare a fondo.
(GB) Insert the actuator inside motor support bracket (1). Note: the bracket (1) is equipped with 2 holes to fit it to the actuator. The inclination of the actuator depends on the hole chosen. Insert side fixtures (3) into the holes of the bracket (1) and align them with dovetail guides (3b). Insert and tighten the screws (7), but do not tighten them completely.
(F) Insérer le vérin à l'intérieur de la bride du support de moteur (1). N.B. la bride (1) est dotée de 2 trous pour la fixation sur le vérin: le choix du trou détermine l'inclinaison du vérin. Insérer les fixations latérales (3) dans les trous de la bride (1) et les centrer sur les guides en queue d'aronde (3b). Insérer les vis (7), puis les visser sans serrer à fond.
(D) Den Antrieb in die Motorhaltekonsole (1) einsetzen. Hinweis: die Konsole (1) ist mit zwei Bohrungen für die Befestigung des Antriebs ausgerüstet. Durch die Wahl der Bohrung wird die Neigung des Antriebs festgelegt. Die seitlichen Befestigungsteile (3) in die Bohrungen der Konsole (1) einsetzen und auf den Schwalbenschwanzführungen (3b) zentrieren. Die Schrauben (7) einstecken und locker anziehen.
(E) Introduzcan el servomotor dentro de la abrazadera soporte motor (1). NOTA: la abrazadera (1) está provista de 2 orificios para la sujeción al servomotor; la elección del orificio determina la inclinación del servomotor. Introduzcan las fijaciones laterales (3) en los orificios de la abrazadera (1) y céntrenlas en las guías tipo cola de milano (3b). Introduzcan los tornillos (7) y enrósquenlos sin apretar fuertemente.
(P) Introduzir o actuador no interior da chapa de suporte do motor (1). N.B. a chapa (1) tem 2 furos para a fixação ao actuador; a escolha do furo determina a inclinação do actuador. Introduzir os fixadores laterais (3) nos furos da chapa (1) e centrá-los nas guias de orelhas (3b). Introduzir os parafusos (7) e aparafusá-los sem apertar a fundo.
(H) Helyezze a működtető szerkezetet a motor tartó kengyel belsejébe (1). Megjegyzés: a kengyel (1) 2 lyukkal rendelkezik a működtető szerkezethez való rögzítéshez; a lyuk megválasztása meghatározza a működtető szerkezet dőlésszögét. Illessze be az oldalsó rögzítőket (3) a kengyel lyukaiba (1), és igazítsa őket középre a fecskefarkú síneken (3b). Helyezze be a csavarokat (7), majd csavarozza őket be anélkül, hogy szorosra húzná.
(NL) Breng de actuator in de steunbeugel van de motor(1) aan. N.B. de beugel (1) heeft 2 gaten voor de bevestiging van de actuator; de keuze van het gat bepaalt de helling van de actuator. Breng de bevestigingen in de zijkanten (3) in de gaten van de beugel aan (1) en breng ze in het midden van de zwaluwstaartvormige geleiders (3b).Plaats de schroeven (7) en draai ze vervolgens aan zonder ze helemaal te spannen.
(SLO) Vstavite regulacijski mehanizem v opornik za motor (1). N.B. opornik (1) je opremljen z dvema luknjama za pritrjevanje regulacijskega mehanizma. Vstavite stranske pritrdilce (3) v luknje v oporniku (1) in jih nataknite na vodila (3b). Vstavite vijake (7) in jih privijte, vendar ne do konca.
(CZ) Vsuňte ovládací mechanismus do držáku motoru (1). Upozornění: držák (1) má dva otvory pro upevnění ovládacího mechanismu; volba otvoru stanoví sklon mechanismu. Zasuňte boční úchyty (3) do otvorů na držáku (1) a vyrovnejte je na rybinových vedeních (3b). Vsuňte do nich šrouby (7) a zašroubujte je bez toho, abyste je zcela utáhli.
(GR) Βάλτε τον εφαρμοστήρα μέσα στο άγκιστρο στήριξης κινητήρα (1). ΣΗΜ.: το άγκιστρο (1) φέρει 2 οπές για τη στερέωση του εφαρμοστήρα, η επιλογή της οπής καθορίζει την κλίση του εφαρμοστήρα. Βάλτε τα πλάγια στηρίγματα (3) στις οπές του άγκιστρου (1) και κεντρίσατε πάνω στους οδηγούς χελιδονοοουράς (3b). Βάλτε τις βίδες (7) και μπλοκάρετε χωρίς να σφίξετε δυνατά.
(SA) قم بإدخال محرك التبديل داخل ركاب دعم الموتور (1). ملحوظة: من المفترض أن يحتوي الركاب (1) على ثقبين لتثبيت محرك التبديل؛ اختيار الثقب يحدد زاوية ميل محرك التبديل. أدخل أدوات التثبيت الجانبية (3) في ثقوب الركاب (1) و قم بضبط وضعها في مركز فتحات العاشق و المعشوق (3b). أدخل المسامير (7) ثم قم بربطها و لكن بشكل غير كامل.

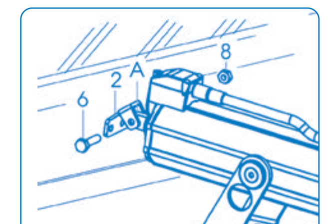

E (I) Con il serramento chiuso e l'attuatore a fine corsa (chiuso), posizionare il tutto in modo che la testina "A" si inserisca all'interno della staffa di attacco anteriore (2). Inserire la vite (6) e bloccare con dado (8).
(GB) With the window closed and the actuator at the end of stroke (closed), position everything so that head "A" goes inside the front bracket (2). Insert screw (6) and secure with nut (8).
(F) La menuiserie étant fermée et le vérin en fin de course étant également fermé, placer le tout de telle sorte que la tête "A" s'enclenche dans la bride de raccordement avant (2). Insérer la vis (6) et bloquer à l'aide de l'écrou (8).
(D) Bei geschlossenem Fenster und Antrieb auf der Endlage (geschlossen) den Komplex so positionieren, dass der Kopf "A" in das Innere der vorderen Anschlusskonsole (2) eingepasst wird. Die Schraube (6) einstecken und mit der Mutter (8) fest anziehen.
(E) Con el cerramiento cerrado y el servomotor a fin de carrera (cerrado), coloquen el bloque de modo que el cabezal "A" se introduzca dentro de la abrazadera de empalme delantero (2). Introduzcan el tornillo (6) y bloquéenlo con la tuerca (8).
(P) Com o caixilho fechado e o actuador no fim do percurso (fechado), colocar tudo de modo que a cabeça "A" se introduza dentro da chapa de fixação frontal (2). Introduzir o parafuso (6) e apertar com a porca (8).
(H) Zárt ablak és végállásban levő (zárt) működtető szerkezet mellett az egészet úgy helyezze el, hogy az "A" fej az elülső rögzítő kengyel (2) belső részébe illeszkedjen. Helyezze be a csavart (6) és rögzítse az anyával (8).
(NL) Met een gesloten raam en de actuator bij de eindschakelaar (gesloten) dient u het geheel zodanig te plaatsen dat het blokje 'A' in de bevestigingsbeugel (2) komt. Plaats de schroef (6) en blokkeer hem met een moer (8).
(SLO) Zaprite okenski okvir in regulacijski mehanizem premaknite v končni položaj (zaprto). Nato postavite vse skupaj tako, da bo glavica "A" vstavljena v opornik zaklepa (2). Zatem vstavite vijak (6) in ga pričvrstite z matico (8).
(CZ) Jestliže je okno zavřené a ovládací mechanismus na konci dráhy (zavřený), umístěte celek tak, aby se hlava (A) zasunula do čelní příchytky (2). Zasuňte šroub (6) a zajistěte ho maticí (8).
(GR) Με το κούφωμα κλειστό και τον εφαρμοστήρα στο τέλος πορείας (κλειστό), τοποθετήσατε το σύνολο ώστε η κεφαλή "A" εισαχθεί μέσα στο εμπρόσθιο άγκιστρο στήριξης (2). Βάλτε τη βίδα (6) και μπλοκάρετε με παξιμάδι (8).
(SA) في نهاية المجرى (مغلق)، ضع الجميع بطريقة تجعل الرأس "A" تدخل في داخل ركاب التعليق الأمامي (2). أدخل المسمار (6) و أغلق بالصامولة (8).

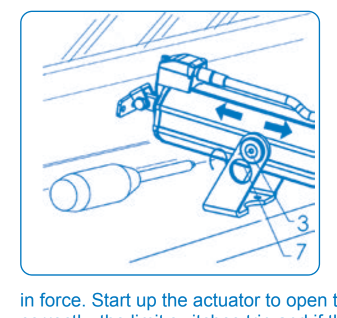

F (I) Spostare l'attuatore lungo il proprio asse per poter esercitare una sufficiente pressione sulle guarnizioni del serramento. Stringere a fondo le viti (7) all'interno dei fissaggi laterali (3) serrando con una coppia di 5Nm ± 0.5 Nm. Collegare l'attuatore all'impianto elettrico servendosi degli schemi allegati, rispettando le norme di sicurezza vigenti in materia. Azionare l'attuatore per aprire il serramento, arrivare a fine corsa e richiudere. Questo per verificare il corretto funzionamento dell'attuatore, l'intervento dei fine corsa elettrici e la corretta chiusura del serramento. Se la chiusura del serramento non risulta completa o se il fine corsa non viene azionato in fase di chiusura, occorre effettuare la registrazione mediante le seguenti operazioni: togliere tensione all'attuatore - allentare le viti (7) all'interno dei fissaggi laterali (3) - spostare l' attuatore lungo il proprio asse, per ottenere la corretta chiusura del serramento con una sufficiente pressione sulle guarnizioni - stringere a fondo le viti (7) all'interno dei fissaggi laterali (3) serrando con una coppia di 5Nm ± 0.5 Nm.
(GB) Move the actuator along its own axis so that sufficient pressure is exerted on the window seals. Tighten screws (7) completely inside side fixtures (3) applying a torque of 5Nm ± 0.5 Nm. Connect the actuator to the electrical system in the manner prescribed in the attached wiring diagrams, in compliance with safety standards in force. Start up the actuator to open the window, run it to the end of stroke and switch it off again. This serves to check if the actuator is working correctly, the limit switches trip and if the window closes properly. If the window does not close correctly or if the limit switch is not activated during the closing phase, an adjustment should be made. Proceed as follows: disconnect the actuator - loosen screws (7) inside side fixtures (3) - move the actuator along its axis until the frame closes perfectly with enough pressure on the seals - tighten screws (7) completely inside the side fixtures (3) applying a torque of 5Nm ± 0.5 Nm.
(F) Déplacer le vérin le long de son propre axe pour pouvoir exercer une pression suffisante sur les garnitures de la menuiserie Serrer les vis à fond (7) dans les fixations latérales (3) en serrant à l'aide d'un couple de 5Nm ± 0.5 Nm. Relier le vérin à l'installation électrique, en utilisant les schémas en annexe et en respectant les normes de sécurité en vigueur dans ce domaine. Actionner le vérin pour ouvrir la menuiserie, arriver en fin de course et refermer. Cela en vue de vérifier le bon fonctionnement du vérin, le déclenchement des fins de course et si la fermeture de la menuiserie se fait parfaitement. Si la fermeture de la menuiserie ne se fait pas complètement ou si la fin de course n'est pas actionnée lors de la fermeture, il faut effectuer le réglage moyennant les opérations suivantes: couper le courant au vérin - desserrer les vis (7) dans les fixations latérales (3) - déplacer le vérin le long de son propre axe, en vue d'obtenir la bonne fermeture de la menuiserie moyennant une pression suffisante sur les joints - serrer les vis à fond (7) dans les fixations latérales (3) en serrant à l'aide d'un couple de 5Nm ± 0.5 Nm.
(D) Den Antrieb auf seiner Achse verschieben, um einen ausreichenden Druck auf die Fensterdichtungen ausüben zu können. Die Schrauben (7) im Inneren der seitlichen Befestigungsteile (3) festziehen mit einem Anzugsmoment von 5Nm ± 0.5 Nm anziehen. Den Antrieb unter Bezugnahme auf die Schaltpläne in der Anlage an das Stromnetz anschließen und dabei die einschlägigen Sicherheitsvorschriften beachten. Das Fenster mit dem Antrieb bis zur Endlage öffnen und wieder schließen. Dies dient dazu, den korrekten Betrieb des Antriebs, die Auslösung der elektrischen Endschalter und die ordnungsgemäße Schließung des Fensters zu prüfen. Wenn das Fenster nicht vollständig geschlossen wird oder der Endschalter beim Schließvorgang nicht aktiviert wird, ist eine Einstellung erforderlich. Dabei ist wie folgt vorzugehen: die Spannung vom Antrieb abnehmen - die Schrauben (7) in den seitlichen Befestigungsteilen (3) lösen - den Antrieb auf seiner Achse verschieben, um die korrekte Schließung des Fensters mit einem ausreichenden Druck auf die Dichtungen zu erreichen - die Schrauben (7) in den seitlichen Befestigung (3) vollständig anziehen mit einem Anzugsmoment von 5Nm ± 0.5 Nm anziehen.
(E) Desplacen el servomotor a lo largo de su eje para poder ejercitar una suficiente presión sobre las guarniciones del cerramiento. Aprieten fuertemente los tornillos (7) en el interior de las fijaciones laterales (3) ejerciendo un par de fuerza de 5Nm ± 0.5 Nm. Conecten el servomotor a la instalación eléctrica respetando los esquemas adjuntos y las normas de seguridad vigentes en materia. Accionen el servomotor para abrir el cerramiento, lleguen a fin de carrera y cierren de nuevo. Esta operación sirve para verificar que el servomotor, los fines de carrera eléctricos y el cierre del cerramiento funcionan correctamente. Si el cierre del cerramiento no es correcto o si el fin de carrera no es accionado en fase de cierre, hay que efectuar la regulación efectuando las siguientes operaciones: quiten la tensión del servomotor - aflojen los tornillos (7) en el interior de las fijaciones laterales (3) - desplacen el servomotor a lo largo de su eje hasta que el cerramiento cierre correctamente con una presión suficiente en las guarniciones - aprieten fuertemente los tornillos (7) dentro de las fijaciones laterales (3) ejerciendo un par de fuerza de 5Nm ± 0.5 Nm.
(P) Deslocar o actuador ao longo do seu eixo para poder exercer uma pressão suficiente nas juntas do caixilho. Apertar a fundo os parafusos (7) dentro dos fixadores laterais (3) com uma força de 5Nm ± 0.5 Nm. Ligar o actuador ao equipamento eléctrico consultando os esquemas em anexo e respeitando as normas de segurança em vigor na matéria. Accionar o actuador para abrir o batente, chegar ao fim do percurso e fechar. Isto serve para verificar o correcto funcionamento do actuador, a intervenção dos limitadores de percurso eléctricos e o fecho correcto do batente. Se o fecho do batente não for completo ou se não for accionado o limitador de percurso na fase de fecho, é necessário efectuar a regulação com as seguintes operações: desligar a corrente eléctrica do actuador – desapertar os parafusos (7) dentro dos fixadores laterais (3) - deslocar o actuador ao longo do seu eixo, para obter o fecho correcto do batente com uma pressão suficiente nas juntas - apertar a fundo os parafusos (7) dentro dos fixadores laterais (3) com uma força de 5Nm ± 0.5 Nm.
(H) Mozdítsa el a működtető szerkezetet a tengelyének mentén, hogy elegendő nyomást tudjon gyakorolni az ablaktömítésekre. Húzza jó szorosra a csavarokat (7) az oldalsó rögzítőkben (3) és húzza szorosra 5 Nm ± 0.5 Nm nyomatékkal. Csatlakoztassa a működtető szerkezetet az elektromos hálózathoz a mellékelt rajzok segítségével, az e téren a hatályos biztonsági előírások betartásával. Hozza működésbe a működtető szerkezetet, hogy kinyissa az ablakot, engedje végállásig, és zárja vissza. Ez arra szolgál, hogy ellenőrizze a működtető szerkezet helyes működését, az elektromos végállások bekapcsolódását, és az ablak helyes bezáródását. Ha az ablak bezáródása nem lenne teljes, vagy ha a végállás nem kapcsolódik be a zárási szakaszban, el kell végezni a beállítást a következő műveleteken keresztül: kapcsolja le a működtető szerkezetet a hálózati feszültségről - lazítsa ki a csavarokat (7) az oldalsó rögzítőkben (3) - mozdítsa el a működtető szerkezetet saját tengelye mentén, hogy elérje az ablak helyes záródását elegendő nyomással az ablaktömítéseken - húzza jó szorosra a csavarokat (7) az oldalsó rögzítők (3) belsejében és húzza szorosra 5 Nm ± 0.5 Nm nyomatékkal.
(NL) Schuif de actuator langs zijn as om voldoende druk op de pakkingen van het raam uit te kunnen oefenen. Draai de schroeven (7) in de bevestigingen in de zijkanten (3)) volledig vast met een koppel van 5Nm ± 0.5 Nm. Sluit de actuator op het elektriciteitnet aan met behulp van de bijgevoegde schema's. Volg hierbij de geldende veiligheidsvoorschriften. Schakel de actuator in om het raam te openen en sluit het raam weer wanneer de eindschakelaar bereikt is. Dit dient om de juiste werking van de actuator, de inschakeling van de elektrische eindschakelaars en de juiste sluiting van het raam te controleren. Indien het raam niet volledig wordt gesloten of de eindschakelaar tijdens het sluiten niet wordt ingeschakeld, moet de actuator door middel van de volgende handelingen afgesteld worden: schakel de netspanning naar de actuator uit – draai de schroeven (7) in de bevestigingen in de zijkanten (3) los - schuif de actuator langs zijn as om het raam op de juiste wijze te laten sluiten met voldoende druk op de pakkingen - draai de schroeven (7) in de bevestigingen in de zijkanten (3)) volledig vast met een koppel van 5Nm ± 0.5 Nm.
(SLO) Pomaknite regulacijski mehanizem vzdolž njegove osi, da bo zadostno pritisnil na tesnila okvira. Privijte vijake (7) znotraj stranskih pritrdilcev (3) do konca, pri čemer pazite, da boste uporabili navojni moment 0,5 Nm. Priključite mehanizem na električno omrežje s pomočjo priloženih shem, pri čemer upoštevajte veljavna varnostna določila na tem področju. Sprožite mehanizem za odpiranje okna, ga odprite do konca in zaprite. Tako boste preverili pravilno delovanje mehanizma, sprožitev električnega omejevalca hoda in pravilno zapiranje okvira. Če se okno ne zapre popolnoma ali pa če se omejevalec hoda ne sproži v fazi zapiranja, ročno nastavite hod na naslednji način: izklopite regulacijski mehanizem - odvijte vijake (7) na stranskih pritrdilcih (3) - pomaknite mehanizem vzdolž njegove osi, da bo zadostno pritisnil na tesnila okvira - privijte nazaj vijake (7) na stranskih pritrdilcih (3) pri čemer pazite, da boste uporabili navojni moment 0,5 Nm.
(CZ) Přesuňte ovládací mechanismus podél jeho osy, abyste mohli vyvinout dostatečný tlak na těsnění okna. Řádně utáhněte šrouby (7) zasazené v bočních úchytech (3) na utahovací moment 5Nm ± 0.5 Nm. Zapojte ovládací mechanismus do elektrické sítě na základě přiložených schémat a dodržujte přitom platné bezpečnostní předpisy. Aktivujte ovládací mechanismus pro otevření okna, nechte ho přesunout až na konec dráhy a poté ho zavřete, abyste mohli zkontrolovat správnou funkci ovládacího mechanismu, zásah elektrických koncových vypínačů a správné zavření okna. Jestliže se okno zcela nezavře nebo nedojde k aktivaci koncového vypínače ve fázi zavírání okna, proveďte následující kroky: vypněte přívod elektrického proudu do ovládacího mechanismu, uvolněte šrouby (7) bočních úchytů (3), přesuňte ovládací mechanismus podél jeho osy pro správné zavření okna s dostatečným tlakem vyvíjeným na těsnění a utáhněte šrouby (7) bočních úchytů (3) na utahovací moment 5Nm ± 0.5 Nm.
(GR) Μετακινήσατε τον εφαρμοστήρα κατά μήκος του άξονα του για να εξασκείται επαρκή πίεση στα παρεμβύσματα του κουφώματος. Σφίξτε δυνατά τις βίδες (7) εντός των πλάγιων στηριγμάτων (3) σφίγγοντας με ζεύξη 5Nm ± 0.5 Nm. Συνδέσατε τον εφαρμοστήρα στην ηλεκτρική εγκατάσταση με τη βοήθεια των συνημμένων σχεδίων, τηρώντας τους ισχύοντες σχετικούς κανόνες ασφαλείας. Ενεργοποιήσατε τον εφαρμοστήρα για να ανοίξει το κούφωμα, φτάσατε στο τέλος πορείας και κλείσατε ξανά. Αυτό για να ελέγχεται η σωστή λειτουργία του εφαρμοστήρα, την επέμβαση των ηλεκτρικών τερματικών πορείας και το σωστό κλείσιμο του κουφώματος.Οταν το κλείσιμο του κουφώματος δεν προκύπτει ολοκληρωμένο ή τερματικό πορείας δεν ενεργοποιείται στη φάση κλεισίματος, εκτελέσατε τη ρύθμιση σύμφωνα με τις παρακάτω ενέργειες: αφαιρέσατε τάση από τον εφαρμοστήρα - χαλαρώσατε τις βίδες (7) μέσα στα πλάγια στηρίγματα (3) - μετακινήσατε τον εφαρμοστήρα κατά μήκος του άξονα του για ένα σωστό κλείσιμο του κουφώματος με την επαρκή πίεση στα παρεμβύσματα, σφίξτε δυνατά τις βίδες (7) μέσα στα πλάγια στηρίγματα (3) σφίγγοντας με ζεύξη 5Nm ± 0.5 Nm.
(SA) قم بإزاحة محرك التبديل على امتداد محوره حتى يمكنه القيام بالضغط الكافي على الحلقات المطاطية لوحدة الإغلاق. قم بربط المسامير(7) بالكامل داخل وحدات التثبيت الجانبية (3) باستخدام عزم دوران 5Nm ± 0.5 Nm. قم بتوصيل محرك التبديل بالتيار الكهربائي مستعينا بالرسومات المرفقة به، مع احترام قواعد الأمان المطبقة في هذا الخصوص. قم بتشغيل محرك التبريد حتى تفتح وحدة الإغلاق، قم بتوصيله حتى نهاية المجرى و أعد الغلق حتى تتحقق من أن محرك التبديل يعمل بصورة صحيحة، ومن عمل نهاية المجرى الكهربائية و الغلق الصحيح لوحدة الإغلاق. إذا لم يكن إقفال وحدة الإغلاق كاملا أو إذا ما لم يتم تشغيل نهاية المجرى في مرحلة الغلق قم بضبط المجرى عن طريق الخطوات التالية: افصل التيار الكهربائي عن محرك التبديل، قم بفك المسامير جزئيا (7) داخل وحدات التثبيت الجانبية (3)، قم بإزاحة محرك التبديل على امتداد محوره حتى يمكنه القيام بالإقفال الصحيح لوحدة الإغلاق عن طريق الضغط الكافي على الحلقات المطاطية، اربط المسامير (7) بالكامل داخل وحدات التثبيت الجانبية (3) باستخدام عزم دوران 5Nm ± 0.5 Nm.

(I) DESCRIZIONE MONTAGGIO SU FINESTRA A LAMELLE SENZA BLOCCO MECCANICO O PALE FRANGISOLE (GB) FITTING THE LOUVRE WINDOW WITHOUT MECHANICAL STOP OR SUN BLINDS (F) DESCRIPTION DU MONTAGE SUR UNE FENÊTRE À LAMELLES SANS BLOCAGE MÉCANIQUE OU PALES BRISE-SOLEIL (D) BESCHREIBUNG DER MONTAGE AUF LAMELLENFENSTERN OHNE MECHANISCHE SPERRE ODER SONNENSCHUTZLAMELLEN (E) DESCRIPCIÓN MONTAJE EN VENTANA DE LÁMINAS SIN BLOQUEO MECÁNICO O TABLILLAS DE VISERA (P) DESCRIÇÃO DA MONTAGEM EM JANELA DE LAMELAS SEM BLOQUEIO MECÂNICO OU SISTEMAS DE QUEBRA-SOL (H) MECHANIKUS BLOKKOLÁS NÉLKÜLI LAMELLÁS ABLAKRA VAGY LAMELLÁS ÁRNYÉKOLÓRA TÖRTÉNŐ FELSZERELÉS LEÍRÁSA (NL) BESCHRIJVING VAN DE MONTAGE OP LOUVRERAMEN ZONDER MECHANISCHE BLOKKERING OF ZONNEBLINDEN (SLO) OPIS MONTAŽE NA LAMELNO OKNO BREZ MEHANSKE BLOKADE ALI LAMELNIH SENČIL (CZ) POPIS MONTÁŽE NA LAMELOVÁ OKNA BEZ MECHANICKÉ ZARÁŽKY NEBO NA SLUNOLAMY (GR) ΠΕΡΙΓΡΑΦΉ ΤΟΠΟΘΈΤΗΣΗΣ ΣΕ ΠΑΡΆΘΥΡΟ ΜΕ ΕΛΆΣΜΑΤΑ ΧΩΡΊΣ ΜΗΧΑΝΙΚΉ ΕΜΠΛΟΚΉ Ή ΣΕ ΗΛΙΑΚΆ ΠΤΕΡΎΓΙΑ (SA) وصف التركيب على النافذة ذات الصفائح المعدنية بدون الغلق الميكانيكي أو العوارض المبددة لأشعة الشمس

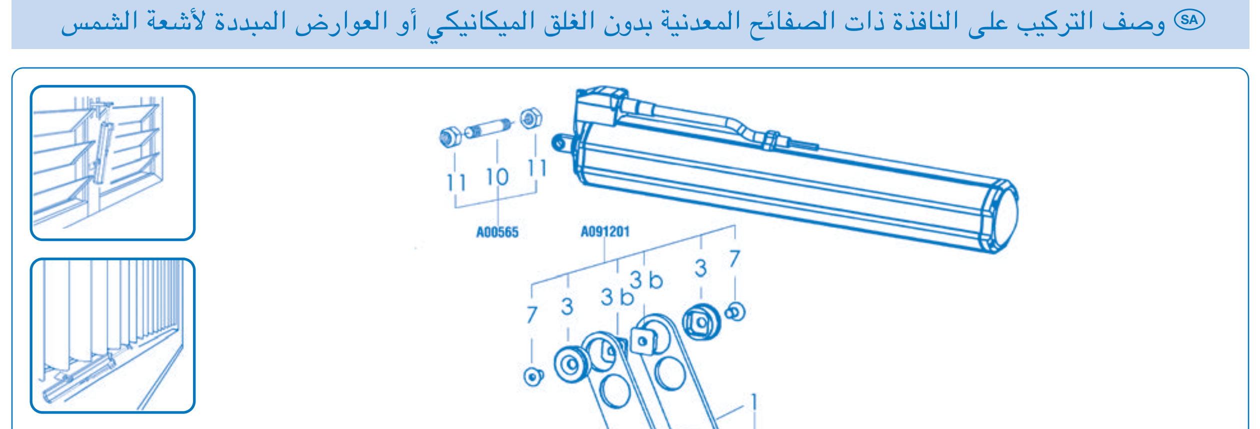

G (I) Collegare l'attuatore all'alimentazione e azionarlo facendo fuoriuscire lo stelo fino all'intervento del fine corsa di massima apertura.
(GB) Connect the actuator to the power supply and switch it on so that the rod extends until the maximum opening limit switch is tripped.
(F) Brancher le vérin sur l'alimentation et l'actionner, en faisant sortir la tige jusqu'au déclenchement de la fin de course d'ouverture maximale.
(D) Den Antrieb an das Stromnetz anschließen. Dann starten, damit der Schaft ausfährt und der Endschalter für die maximale Öffnung ausgelöst wird.
(E) Conecten el servomotor a la alimentación y acciónenlo de manera que salga el vástago hasta que intervenga el fin de carrera de máxima apertura.
(P) Ligar o actuador à alimentação e accioná-lo fazendo sair o êmbolo até à intervenção do limitador de percurso de abertura máxima.
(H) Csatlakoztassa a működtető szerkezetet az elektromos táplálásra, és hozza működésbe, amíg a rúd egészen a maximális nyílás végállás bekapcsolódásáig kijön
(NL) Sluit de actuator op de netspanning aan en schakel hem in. Laat de stang uitschuiven totdat de eindschakelaar van de maximale opening ingrijpt.
(SLO) Priključite regulacijski mehanizem na električno napajanje in ga sprožite, tako da se bo iztegljivo držalo odprlo vse do sprožitve omejevalnika hoda.
(CZ) Zapojte ovládací mechanismus do elektrické sítě a aktivujte ho; dřík se musí vysunout do pozice zásahu koncového vypínače maximálního otevření.
(GR) Συνδέσατε τον εφαρμοστήρα στη τροφοδοσία και ενεργοποιήσατε το με την έξοδο του βραχίονα μέχρι την επέμβαση του τερματικού πορείας με το μέγιστο άνοιγμα.
(SA) اسمح للدعامة بالخروج حتى يصل عمل نهاية المجرى لأقصى إلى أقصى درجات الفتح

H (I) Portare le lamelle o le pale frangisole in posizione di chiusura agendo manualmente sui bracci (G).
(GB) Set the window slats or sun blinds to closed position, by manually adjusting the arms (G).
(F) Mettre les lamelles ou les aubes brise-soleil en position de fermeture, en agissant manuellement sur les bras (G).
(D) Die Lamellen bzw. die Sonnenschutzlamellen mit Hilfe der Arme (G) von Hand in die Schließstellung schieben.
(E) Colocar manualmente las lamas o las paletas parasol en posición de cierre mediante los brazos (G).
(P) Pôr as lâminas ou lâminas de proteção solar na posição de fechamento agindo manualmente nos braços (G).
(H) Állítsa a bordákat vagy a napfényzsalukat zárt állásba a karok (G) kézi mozgatásával.
(NL) Sluit de lamellen of de zonneblinden door de armen (G) met de hand te verstellen.
(SLO) Lamele ali lamelna senčila pomaknite v zaprti položaj, tako da vzvode premaknete ročno (G).
(CZ) Přemístěte lamely nebo slunolamy do polohy zavření ručním působením na ramena (G).
(GR) Φέρατε τα ελάσματα ή τα ηλιακά πτερύγια σε θέση κλειστή προβαίνοντας χειροκίνητα στους βραχίονες (G).
(SA) اضبط الصفائح أو العوارض المبددة لأشعة الشمس في وضع الغلق باستخدام الأذرع (G) يدويًا.

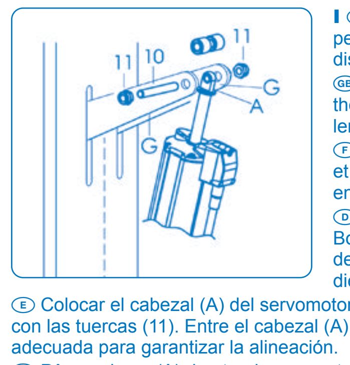

I (I) Portare la testina (A) dell'attuatore al centro dei due bracci (G) - sfilare la boccola dalla testina - inserire il perno (10) e bloccarlo con i dadi (11). Si consiglia di montare tra la testina (A) e i bracci (G) del serramento, dei distanziali (non forniti) di lunghezza appropriata per garantire l'allineamento dell'attuatore.
(GB) Place the actuator's head (A) in the center of the two arms (G) - slide out the bushing from the head - insert the pin (10) and lock it using the nuts (11). It is advisable to mount some spacers (not supplied) of appropriate length between the head (A) and the arms (G) of the window, to ensure actuator alignment.
(F) Mettre la tête (A) du vérin au centre des deux bras (G) - enlever la bague de la tête - insérer le pivot (10) et le bloquer à l'aide des écrous (11). Il est conseillé de monter entre la tête (A) et les bras (G) du bâti, des entretoises (non fournies) d'une longueur appropriée, afin d'assurer l'alignement.
(D) Den Kopf (A) des Antriebs in die Mitte der beiden Arme (G) führen, die Buchse aus dem Kopf ziehen, den Bolzen (10) einschieben und mit den Muttern (11) blockieren. Es wird empfohlen, zwischen dem Kopf (A) und den Armen (G) entsprechende Abstandhalter (nicht mitgeliefert) mit einer geeigneten Länge einzusetzen, damit die Fluchtung gewährleistet wird.
(E) Colocar el cabezal (A) del servomotor en el centro de los dos brazos (G) - extraer el casquillo del cabezal - introducir el perno (10) y bloquearlo con las tuercas (11). Entre el cabezal (A) y los brazos (G) del cerramiento se aconseja montar unos separadores (no suministrados) de longitud adecuada para garantizar la alineación.
(P) Pôr a cabeça (A) do atuador no centro dos dois braços (G) - tirar a cavilha da cabeça - inserir o perno (10) e bloqueá-lo com as porcas (11). Recomenda-se que sejam montados entre a cabeça (A) e os braços (G) da porta/janela alguns espaçadores (não fornecidos) com comprimento apropriado para garantir o alinhamento.
(H) Állítsa a működtető szerkezet fejét (A) a két kar közé (G) - húzza ki a perselyt a fejből - illessze be a csapot (10) és rögzítse az anyákkal 11). Ajánlott a fej (A) és a karok közé (G) megfelelő hosszúságú távtartókat beiktatni (nem tartozék) a beállítás biztosítására
(NL) Breng het blokje (A) van de actuator in het midden van de twee armen (G) - neem de bus uit het blokje - plaats de pin (10) en blokkeer hem met de moeren (11). Het is raadzaam om afstandhouders (niet bijgeleverd) met een geschikte lengte tussen het blokje (A) en de armen (G) van het raam te plaatsen om de uitlijning te garanderen.
(SLO) Čelni del (A) aktivatorja zapeljite na sredo obeh vzvodov (G) - snemite pušo čelnega dela - vstavite zatič (10) in ga blokirajte z maticami (11). Svetujemo vam, da med čelni del (A) in vzvode (G) zaklepa namestite distančnike (niso priloženi), ki naj bodo tako dolgi, da bodo zagotovili poravnavo.
(CZ) Přemístěte hlavu (A) akčního členu do středu obou ramen (G) - vyvlečte objímku z hlavy - zasuňte kolík (10) a zajistěte jej maticemi (11). Doporučuje se namontovat mezi hlavu (A) a ramena (G) výplně otvoru rozpěrky (nejsou součástí) vhodné délky pro zajištění vyrovnání.
(GR) Φέρατε τη κεφαλή (A) του εφαρμοστήρα στο κέντρο των δύο βραχίονων (G) – τραβήξτε το χιτώνιο της κεφαλής – εισάγετε το κοχλία (10) και μπλοκάρετε με τα παξιμάδια (11). Ανάμεσα στην κεφαλή (A) και στους βραχίονες (G) του κουφώματος, συστήνεται η εγκατάσταση αποστατών (δεν προμηθεύονται) ειδικού μήκους για να εγγυάται η ευθυγράμμιση.
(SA) اضبط الرأس الصغيرة (A) للمحرك في وسط الذراعين (G) - فك الجلبة من الرأس الصغيرة – أدخل المحور (10) وثبته بالصواميل (11). ننصح بتركيب فواصل (غير مرفقة) بين الرأس الصغيرة (A) وأذرع النافذة (G) على أن تكون بطول مناسب لضمان المحاذاة.

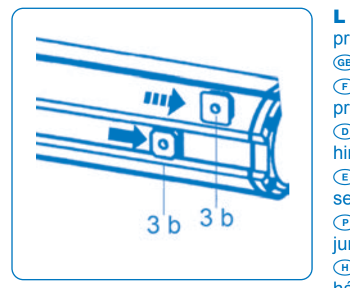

L (I) Inserire i dadi a coda di rondine (3b) nelle apposite guide ricavate sui fianchi dell'attuatore e portarle in prossimità della parte posteriore.
(GB) Insert dovetail nuts (3b) into the guides on the sides of the actuator and take them close to the rear side.
(F) Insérer les écrous en queue d'aronde (3b) dans les guides obtenus sur les flancs du vérin et les amener à proximité de la partie arrière.
(D) Die Schwalbenschwanzmuttern (3b) in die Führungen an den Seiten des Antriebs einsetzen und nach hinten schieben.
(E) Introduzcan las tuercas tipo cola de milano (3b) en las guías correspondientes ubicadas en los lados del servomotor y acérquenlas a la parte trasera.
(P) Introduzir as porcas de orelhas (3b) nas respectivas guias realizadas nos lados do actuador e levá-las até junto da parte traseira.
(H) Illessze a fecskefarkú anyákat (3b) a működtető szerkezet oldalain kiképzett sínekbe, és helyezze őket a hátulsó rész közelébe.
(NL) Breng de zwaluwstaartmoeren (3b) in de uitsparingen op de zijkanten van de actuator aan en schuif ze naar de achterkant.
(SLO) Vstavite matice (3b) v vodila ob strani regulacijskega mehanizma in jih potisnite v njegov zgornji del.
(CZ) Zasuňte rybinové matice (3b) do příslušných vedení na bocích ovládacího mechanismu a přesuňte je do blízkosti zadní části.
(GR) Βάλτε τα παξιμάδια χελιδονοουράς (3b) στους οδηγούς στις πλευρές του εφαρμοστήρα και φέρατε κοντά στο οπίσθιο μέρος.
(SA) قم بإدخال الصواميل على شكل عاشق و معشوق (3B) في النقاط الموجودة على جانبي محرك التبديل و قم بوضعها بالقرب من الجزء الخلفي.

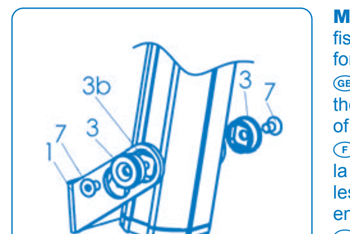

M (I) Inserire l'attuatore all'interno della staffa supporto motore (1). N.B. la staffa (1) è provvista di 2 fori per il fissaggio all'attuatore, la scelta del foro determina l'inclinazione dell'attuatore. Inserire i fissaggi laterali (3 nei fori della staffa e centrarli sulle guide a coda di rondine (3b). Inserire le viti (7) quindi bloccarle serrando a fondo.
(GB) Insert the actuator inside motor support bracket (1). Note: the bracket (1) is equipped with 2 holes to fit it to the actuator. The inclination of the actuator depends on the hole chosen. Insert side fixtures (3) into the holes of the bracket and align them on dovetail guides (3b). Insert the screws (7), then tighten them completely.
(F) Insérer le vérin à l'intérieur de la bride du support de moteur (1). N.B. la bride (1) est dotée de 2 trous pour la fixation sur le vérin: le choix du trou détermine l'inclinaison du vérin. Insérer les fixations latérales (3) dans les trous de la bride et les centrer sur les guides en queue d'aronde (3b). Insérer les vis (7), puis les bloquer, en serrant à fond.
(D) Den Antrieb in die Motorhaltekonsole (1) einschieben. Hinweis: die Konsole (1) ist mit zwei Bohrungen für die Befestigung des Antriebs ausgerüstet. Durch die Wahl der Bohrung wird die Neigung des Antriebs festgelegt. Die seitlichen Befestigungsteile (3) in die Bohrungen der Konsole einsetzen und auf den Schwalbenschwanzführungen (3b) zentrieren. Die Schrauben (7) einstecken und vollständig anziehen.
(E) Introduzcan el servomotor dentro de la abrazadera soporte motor (1). NOTA: la abrazadera (1) está provista de 2 orificios para la sujeción al servomotor, la elección del orificio determina la inclinación del servomotor. Introduzcan las fijaciones laterales (3) en los orificios de la abrazadera y céntrenlas en las guías tipo cola de milano (3b). Introduzcan los tornillos (7) y bloquéenlos apretando fuertemente.
(P) Introduzir o actuador no interior da chapa de suporte do motor (1). N.B. a chapa (1) tem 2 furos para a fixação ao actuador, a escolha do furo determina a inclinação do actuador. Introduzir os fixadores laterais (3) nos furos da chapa e centrá-los nas guias de orelhas (3b). Introduzir os parafusos (7) e apertá-los a fundo.
(H) Helyezze a működtető szerkezetet a motor tartó kengyel belsejébe (1). Megjegyzés: a kengyel (1) 2 lyukkal rendelkezik a működtető szerkezethez való rögzítéshez, a lyuk megválasztása meghatározza a működtető szerkezet dőlésszögét. Illessze be az oldalsó rögzítőket (3) a kengyel lyukaiba, és igazítsa őket középre a fecskefarkú síneken (3b). Helyezze be a csavarokat (7), majd húzza őket jól szorosra.
(NL) Breng de actuator in de steunbeugel van de motor(1) aan. N.B. de beugel (1) heeft 2 gaten voor de bevestiging van de actuator; de keuze van het gat bepaalt de helling van de actuator. Breng de bevestigingen in de zijkanten (3) in de gaten van de beugel aan en breng ze in het midden van de zwaluwstaartvormige geleiders (3b). Plaats de schroeven (7) en draai ze vervolgens helemaal aan.

(SLO) Vstavite regulacijski mehanizem v opornik za motor (1). N.B. opornik (1) je opremljen z 2 luknjama za pritrjevanje regulacijskega mehanizma. Izbira luknje odloča o naklonu. Vstavite stranske pritrdilce (3) v luknje v oporniku in jih nataknite na vodila (3b). Vstavite vijake (7) in jih privijte do konca.
(CZ) Vsuňte ovládací mechanismus do držáku motoru (1). Upozornění: držák (1) má dva otvory pro upevnění ovládacího mechanismu; volba otvoru stanoví sklon mechanismu. Zasuňte boční úchyty (3) do otvorů na držáku (1) a vystřeďte je na rybinových vedeních (3b). Vsuňte do nich šrouby (7) a zašroubujte je bez toho, abyste je zcela utáhli.
(GR) Βάλτε τον εφαρμοστήρα μέσα στο άγκιστρο στήριξης κινητήρα (1). ΣΗΜ.: το άγκιστρο (1) φέρει 2 οπές για τη στερέωση του εφαρμοστήρα, η επιλογή της οπής καθορίζει την κλίση του εφαρμοστήρα. Βάλτε τα πλάγια στηριγματα (3) στις οπές του άγκιστρου και κεντρίσατε πάνω στους οδηγούς χελιδονοοουράς (3b). Βάλτε τις βίδες (7) και μπλοκάρετε χωρίς να σφίξετε δυνατά.
(SA) ملحوظة: من المفترض أن يحتوي الركاب (1) على ثقبين لتثبيت محرك التبديل؛ اختيار الثقب يحدد زاوية ميل محرك التبديل. أدخل أدوات التثبيت الجانبية (3) في ثقوب الركاب (1) و قم بضبط وضعها في مركز فتحات العاشق و المعشوق (3b). أدخل المسامير (7) ثم قم بربطها و لكن بشكل غير كامل.

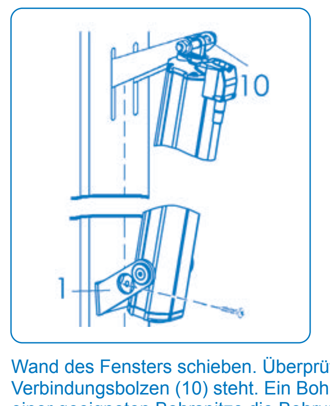

N (I) Mantenendo le lamelle o le pale frangisole chiuse, posizionare la staffa contro la parete verticale del serramento. Verificare che l'asse dell'attuatore sia al centro dei bracci e perpendicolare al perno di collegamento (10). Tracciare un foro, usando come riferimento il foro accessibile della staffa supporto motore (1). Forare con punta adeguata il foro tracciato precedentemente e fissare la staffa supporto motore (1) con vite (non fornita) avvitando a fondo.
(GB) Keeping the window slats or sun blinds closed, place the bracket against the window's vertical wall. Check that the actuator's axis is in the center of the arms and perpendicular to the connecting pin (10). Draw a hole and take as a reference the accessible hole of the motor's support bracket (1). Using the proper bit, drill the previously drawn hole and fix the motor support bracket (1) using the screw (not supplied) and tightening it all the way.
(F) Tout en maintenant les lamelles ou les aubes brise-soleil fermées, positionner la bride contre la paroi verticale du bâti. Vérifier que l'axe du vérin est bien au centre des bras et perpendiculaire au pivot de connexion (10). Tracer un trou, en ayant recours comme point de repère au trou accessible de la bride du support moteur (1). Percer à l'aide d'une pointe adéquate le trou préalablement tracé et fixer la bride du support moteur (1) avec une vis (non fournie), en serrant à fond.
(D) Die Lamellen bzw. die Sonnenschutzlamellen geschlossen halten und die Konsole gegen die vertikale Wand des Fensters schieben. Überprüfen, ob sich die Achse des Antriebs in der Mitte der Arme befindet und ob sie senkrecht zum Verbindungsbolzen (10) steht. Ein Bohrloch anzeichnen; dabei die zugängliche Bohrung auf der Motorhaltekonsole (1) als Bezug heranziehen. Mit einer geeigneten Bohrspitze die Bohrung an der vorgezeichneten Stelle ausführen, die Motorhaltekonsole (1) mit der Schraube (nicht mitgeliefert) befestigen und diese vollständig anziehen.
(E) Manteniendo las lamas o las paletas parasol cerradas, colocar la brida contra la pared vertical del cerramiento. Comprobar que el eje del servomotor esté en el centro de los brazos y perpendicular al perno de conexión (10). Trazar un orificio usando como referencia el orificio disponible de la brida de soporte del motor (1). Taladrar con la broca adecuada el orificio trazado con anterioridad y fijar la brida de soporte del motor (1) con un tornillo (no suministrado), enroscándolo hasta el fondo.
(P) Mantendo as lâminas ou as lâminas de proteção solar fechadas, posicionar o suporte contra a parede vertical da porta/janela. Verificar que o eixo do atuador esteja no centro dos braços e perpendicular ao perno de conexão (10). Traçar um furo, usando como referência o furo acessível do apoio suporte do motor (1) Furar com ponta adequada o furo traçado anteriormente e fixar o apoio de suporte do motor (1) com parafuso (não fornecido) e parafuse até o fundo.
(H) Hagyja a bordákat vagy a napfényzsalukat zárt állásban, helyezze a kengyelt a nyílászáró függőleges falára. Ellenőrizze, hogy a működtető szerkezet tengelye a karok között középen és a csatlakozó csapra merőleges legyen (10). Jelöljön meg egy furathelyet a motortartó kengyel (1) furatán át. Megfelelő fúrófejjel fúrja ki a kijelölt ponton és rögzítse a motortartó kengyelt (1) csavarral (nem tartozék), húzza meg ütközésig.
(NL) Houd de lamellen of de zonneblinden gesloten en plaats de beugel tegen de verticale wand van het raam. Controleer of de as van de actuator zich in het midden van de armen bevindt en loodrecht op de verbindingspen (10) staat. Kruis een gat aan en gebruik daarbij als referentie het bereikbare gat van de steunbeugel van de motor (1). Boor het vooraf aangekruiste gat met een geschikte boorpunt en bevestig de steunbeugel van de motor (1) met een (niet bijgeleverde) schroef en draai deze helemaal aan.
(SLO) Ko so lamele ali lamelna senčila zaprti, postavite streme ob vertikalno steno zaklepa. Preverite, da je os aktivatorja na sredini med obema vzvodoma in pravokotno na povezovalni zatič (10). Narišite mesto za luknjo in kot oporno točko uporabite dostopno luknjo na stremenu nosilca motorja (1). Z ustreznim svedrom naredite luknjo na zarisanem mestu in pritrdite streme nosilca motorja (1) z vijakom (ni priložen), ki ga privijete do konca.
(CZ) Při zavřených lamelách nebo slunolamech umístěte konzolu na svislou stěnu výplně otvoru. Zkontrolujte, zda se osa akčního členu nachází ve středu ramen a kolmo na spojovací kolík (10). Vyznačte otvor a za vztažný bod použijte přístupný otvor nosné konzoly motoru (1). Navrtejte předtím vyznačený otvor vhodným vrtákem, připevněte nosnou konzolu motoru (1) šroubem (není součástí) a zašroubujte jej na doraz.
(GR) Κρατώντας τα ελάσματα ή τα ηλιακά πτερύγια κλειστά, τοποθετήσατε το άγγιστρο κόντρα στο κάθετο τοίχωμα του κουφώματος. Ελέγξτε πως ο άξονας του εφαρμοστήρα βρίσκεται στο κέντρο των βραχιόνων και κάθετα του συνδετικού κοχλία (10). Χαράξτε μία οπή, με αναφορά τη προσβάσιμη οπή του βραχίονα στήριξης μοτέρ (1). Τρυπήσατε με κατάλληλη μύτη την οπή που χαράξατε πρωτύτερα και στερεώσατε το βραχίονα στήριξης μοτέρ (1) με μία βίδα (δεν προμηθεύεται) βιδώνοντας σφιχτά.
(SA) بإبقاء الصفائح أو العوارض المبددة لأشعة الشمس مغلقة، ضع الركاب ي مواجهة الجدار الرأسي للنافذة. تأكد أن محور المحرك في وسط الأذرع ومتعامد على محور التوصيل (10). قم برسم ثقب، واستخدم الثقب المتوفر في ركاب دعم المحرك (1) كمرجع لك. اثقب مكان الرسم السابق باستخدام مثقاب مناسب وثبت ركاب دعم المحرك (1) بمسمار (غير مرفق) مع الربط بإحكام.

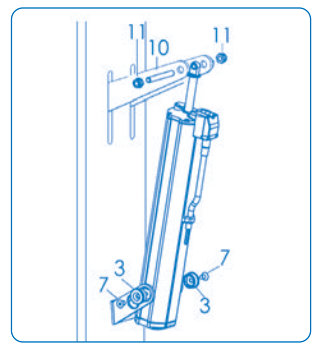

O (I) Svitare le viti (7), togliere i fissaggi laterali (3), i dadi (11), il perno (10) e rimuovere l'attuatore.
(GB) Loosen screws (7), remove side fixtures (3), nuts (11), pin (10) and then the actuator.
(F) Dévisser les vis (7), enlever les fixations latérales (3), les écrous (11), le goujon (10) et enlever le vérin.
(D) Die Schrauben (7) abschrauben, die seitlichen Befestigungsteile (3), die Muttern (11) und den Bolzen (10) entfernen und den Antrieb abnehmen.
(E) Desenrosquen los tornillos (7), quiten las fijaciones laterales (3), las tuercas (11), el perno (10) y extraigan el servomotor.
(P) Desapertar os parafusos (7), retirar os fixadores laterais (3), as porcas (11), o perno (10) e retirar o actuador.
(H) Csavarozza ki a csavarokat (7), távolítsa el az oldalsó rögzítőket (3), az anyákat (11), a csapot (10), és vegye ki a működtető szerkezetet.
(NL) Draai de schroeven (7) los, verwijder de bevestigingen aan de zijkant (3), de moeren (11), de pen (10) en verwijder de actuator.
(SLO) Odvijte vijake (7), odstranite stranske pritrdilce (3), matice (11), zatič (10) in končno odstranite regulacijski mehanizem.
(CZ) Odšroubujte šrouby (7), sejměte boční úchyty (3), matice (11), čep (10) a poté ovládací mechanismus.
(GR) Ξεβιδώστε τις βίδες (7), αφαιρέσατε τα πλάγια στηρίγματα (3), τα παξιμάδια (11), το κοχλία (10) και βγάλτε τον εφαρμοστήρα.
(SA) قم بفك المسامير (7)، أنزع أدوات التثبيت الجانبية (3)، و الصواميل (11)، و المحور (10) و انزع محرك التبديل.

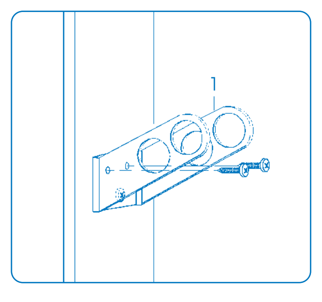

P (I) Usando la staffa supporto motore (1) come maschera di foratura, effettuare la foratura dei due fori rimasti, inserire le viti (non fornite) e avvitarle a fondo.
(GB) Drill the two remaining holes using the motor support bracket (1) as a drilling template, insert the screws (not supplied) and tighten completely.
(F) Utiliser la bride de support moteur (1) comme masque de perçage et réaliser le perçage des deux trous restants; introduire les vis (non fournies) et les visser à fond.
(D) Die beiden restlichen Bohrungen unter Verwendung der Motorhaltekonsole als Bohrschablone ausführen. Die Schrauben (nicht mitgeliefert) einsetzen und vollständig anziehen.
(E) Usando la abrazadera soporte motor (1) como plantilla de taladrado, perforen los dos orificios restantes, introduzcan los tornillos (no suministrados) y aprieten fuertemente.
(P) Usando a chapa de suporte do motor (1) como molde de furação, efectuar os dois furos restantes, introduzir os parafusos (não fornecidos) e apertá-los a fundo.
(H) A motor tartó kengyelt (1) fúrási sablonnak használva, végezze el a két megmaradt nyílás kifúrását, helyezze be a csavarokat (külön kell beszerezni), és húzza őket jó szorosra.
(NL) Gebruik de steunbeugel van de motor (1) als boorprofiel en boor de twee overgebleven gaten. Plaats de (niet bijgeleverde) schroeven en draai ze helemaal vast.
(SLO) S pomočjo opornika nosilca motorja (1), ki naj služi kot vodilo, napravite še dve preostali luknji, vstavite vijake (niso priloženi) in jih privijte do konca.
(CZ) Použijte držák (1) jako vrtací šablonu a vyvrtejte zbylé dva otvory. Poté do nich zasuňte šrouby (nejsou součástí dodávky) a zcela je utáhněte.
(GR) Χρησιμοποιώντας το άγκιστρο στήριξης του κινητήρα (1) ως μάσκα τρυπήματος, εκτελέσατε το τρύπημα των δύο παράλοιπων οπών, βάλτε τις βίδες (δεν προμηθεύονται) και βιδώσατε δυνατά.
(SA) ركاب دعم الموتور (1) كقناع للثقب، قم بعمل الثقبين الباقيين، أدخل المسامير (غير مرفقة مع الجهاز) و قم بربطها بالكامل.

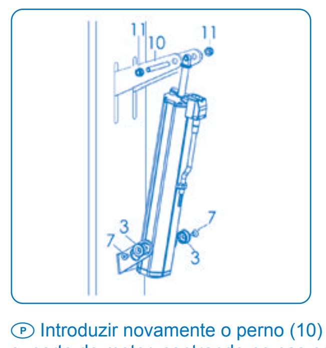

Q (I) Reinserire il perno (10) bloccandolo con i dadi (11) serrati a fondo. Inserire i fissaggi laterali (3) nei fori della staffa supporto motore centrandoli sui dadi a coda di rondine (3b). Inserire le viti (7) serrando con una coppia di 5Nm ± 0.5 Nm.
(GB) Reinsert pin (10) and tighten with nuts (11) completely. Insert side fixtures (3) into the holes of the motor support bracket and align them on dovetail nuts (3b). Insert the screws (7), applying a torque of 5Nm ± 0.5 Nm.
(F) Introduire à nouveau le goujon (10), en le bloquant à l'aide des écrous (11) serrés à fond. Insérer les fixations latérales (3) dans les trous de la bride de support moteur, en les centrant sur les écrous en queue d'aronde (3b). Insérer les vis (7), en serrant à l'aide d'un couple de 5Nm ± 0.5 Nm.
(D) Den Bolzen (10) wieder einsetzen und mit den Muttern (11) vollständig anziehen. Die seitlichen Befestigungsteile in die Bohrungen der Motorhaltekonsole einschieben und auf den Schwalbenschwanzführungen (3) zentrieren. Die Schrauben (7) einsetzen und mit einem Anzugsmoment von 5Nm ± 0,5 Nm anziehen.
(E) Introduzcan de nuevo el perno (10) bloquéenlo con las tuercas (11) y aprieten fuertemente. Introduzcan las fijaciones laterales (3) en los orificios de la abrazadera soporte motor y céntrenlas sobre las tuercas tipo cola de milano (3b). Introduzcan los tornillos (7) ejerciendo un par de fuerza de 5Nm ± 0.5 Nm.
(P) Introduzir novamente o perno (10) fixando-o com as porcas (11) apertadas a fundo. Introduzir os fixadores laterais (3) nos furos da chapa de suporte do motor, centrando-os nas porcas de orelhas (3b). Introduzir os parafusos (7) com uma força de 5Nm ± 0.5 Nm.
(H) Illessze vissza a csapot (10), és rögzítse az anyákkal (11), melyeket jó szorosra húz. Illessze be az oldalsó rögzítőket (3) a motor tartó kengyel lyukaiba, és igazítsa őket középre a fecskefarkú anyákon (3b). Helyezze be a csavarokat (7), és húzza szorosra 5 Nm ± 0.5 Nm nyomatékkal.
(NL) Plaats de pen (10) weer en blokkeer hem met volledig aangedraaide moeren (11). Plaats de bevestigingen in de zijkant (3) in de gaten van de steunbeugel van de motor door ze in het midden van de zwaluwstaartmoeren (3b) te zetten. Plaats de schroeven (7) en haal ze aan met een koppel van 5Nm ± 0.5 Nm.
(SLO) Vstavite nazaj zatič (10) in ga pritrdite z maticami (11), ki jih privijte do konca. Namestite stranske pritrdilce (3) v luknje na oporniku nosilca motorja, skladno z vodili (3b). Vstavite vijake (7) pri čemer pazite, da boste uporabili navojni moment 0,5 Nm.
(CZ) Zasuňte čep (10) do původní pozice a zajistěte ho pomocí matic (11), které zcela utáhnete. Vsuňte boční úchyty (3) do otvorů na držáku motoru a vystřeďte je na maticích (3b). Vsuňte do nich šrouby (7) a utáhněte je na utahovací moment 5Nm ± 0.5 Nm.
(GR) Εισάγετε ξανά το κοχλία (10) μπλοκάροντας με τα παξιμάδια (11) σφιχτά. Βάλτε τα πλάγια στηρίγματα (3) στις οπές του άγκιστρου στήριξης του κινητήρα κεντράροντας πάνω στα παξιμάδια χελιδονοουράς (3b). Βάλτε τις βίδες (7) σφίγγοντας με ζεύξη 5Nm ± 0.5 Nm.
(SA) أعد إدخال المحور (10) و اربطه بالصواميل (11) و قم بربطها بالكامل. أدخل وحدات التثبيت الجانبية (3) في ثقوب ركاب دعم الموتور و قم بضبطها على مركز الصواميل المنتهية بحلقة معدنية (3b). أدخل المسامير (7) ثم قم بعد ذلك بغلقها عن طريق ربطها بالكامل باستخدام عزم دوران 5Nm ± 0.5 Nm.

R (I) Collegare l'attuatore all'impianto elettrico servendosi degli schemi allegati, rispettando le norme di sicurezza vigenti in materia. Azionare l'attuatore per aprire il serramento, arrivare a fine corsa e richiudere. Questo per verificare il corretto funzionamento dell'attuatore, l'intervento dei fine corsa elettrici e la corretta chiusura del serramento.
(GB) Connect the actuator to the electrical system as shown in the attached wiring diagrams, in compliance with safety standards in force. Start up the actuator to open the window, run it to the end of stroke and switch it off again. This serves to check if the actuator is working correctly, the limit switches trip and if the window closes properly.
(F) Relier le vérin à l'installation électrique, en utilisant les schémas en annexe et en respectant les normes de sécurité en vigueur dans ce domaine. Actionner le vérin pour ouvrir la menuiserie, arriver en fin de course et refermer. Cela en vue de vérifier le bon fonctionnement du vérin, le déclenchement des fins de course électriques et si la fermeture de la menuiserie se fait parfaitement.
(D) Den Antrieb unter Bezugnahme auf die Schaltpläne in der Anlage an das Stromnetz anschließen und dabei die einschlägigen Sicherheitsvorschriften beachten. Das Fenster mit dem Antrieb bis zur Endlage öffnen und wieder schließen. Dies dient dazu, den korrekten Betrieb des Antriebs, die Auslösung der elektrischen Endschalter und die ordnungsgemäße Schließung des Fensters zu prüfen.
(E) Conecten el servomotor a la instalación eléctrica respetando los esquemas adjuntos y las normas de seguridad vigentes en materia. Accionen el servomo tor para abrir el cerramiento, lleguen a fin de carrera y cierren de nuevo. Esta operación sirve para verificar que el servomotor, los fines de carrera eléctricos y el cierre del cerramiento funcionan correctamente.
(P) Ligar o actuador ao equipamento eléctrico consultando os esquemas em anexo e respeitando as normas de segurança em vigor na matéria. Accionar o actuador para abrir o caixilho, chegar ao limite de percurso e fechar. Isto serve para verificar o correcto funcionamento do actuador, a intervenção dos limitadores de percurso eléctricos e a o fecho correcto do batente.
(H) Csatlakoztassa a működtető szerkezetet az elektromos hálózathoz a mellékelt rajzok segítségével, az e téren a hatályos biztonsági előírások betartásával. Hozza működésbe a működtető szerkezetet, hogy kinyissa az ablakot, engedje végállásig, és zárja vissza. Ez arra szolgál, hogy ellenőrizze a működtető szerkezet helyes működését, az elektromos végállások bekapcsolódását, és az ablak helyes bezáródását.
(NL) Sluit de actuator op het elektriciteitnet aan met behulp van de bijgevoegde schema's. Volg hierbij de geldende veiligheidsvoorschriften. Schakel de actuator in om het raam te openen en sluit het raam weer wanneer de eindschakelaar bereikt is. Dit dient om de juiste werking van de actuator, de inschakeling van de elektrische eindschakelaars en de juiste sluiting van het raam te controleren.
(SLO) Priključite regulacijski mehanizem na električno mrežo s pomočjo priloženih shem, pri čemer upoštevajte veljavna varnostna določila na tem področju. Sprožite regulacijski mehanizem, odprite okenski okvir do omejevalca hoda in ga zaprite nazaj. Tako boste preverili pravilno delovanje mehanizma, sprožitev električnega omejevalca hoda in pravilno zapiranje okvira.
(CZ) Zapojte ovládací mechanismus do elektrické sítě na základě přiložených schémat a dodržujte přitom platné bezpečnostní předpisy. Aktivujte ovládací mechanismus pro otevření okna, nechte ho přesunout až na konec dráhy a poté ho zavřete, abyste mohli zkontrolovat správnou funkci ovládacího mechanismu, zásah elektrických koncových vypínačů a správné zavření okna.

(GR) Συνδέσατε τον εφαρμοστήρα στην ηλεκτρική εγκατάσταση σύμφωνα με τα συνημμένα σχέδια, σεβαστείτε τους σχετικούς κανόνες ασφαλείας σε ισχύ. Ενεργοποιήστε τον εφαρμοστήρα για να ανοίξει το κούφωμα, μέχρι το τέρμα πορείας και ύστερα κλείσατε ξανά. Αυτό για τον έλεγχο σωστής λειτουργίας του εφαρμοστήρα, την επέμβαση των ηλεκτρικών τερματικών πορείας και το σωστό κλείσιμο του κουφώματος.
(SA) قم بتوصيل محرك التبديل بالتيار الكهربائي مستعينا بالرسومات المرفقة به، مع احترام قواعد الأمان المطبقة في هذا الخصوص. قم بتشغيل محرك التبريد حتى تفتح وحدة الإغلاق، قم بتوصيله حتى نهاية المجرى و أعد الغلق حتى تتحقق من أن محرك التبديل يعمل بصورة صحيحة، ومن عمل نهاية المجرى الكهربائية و الغلق الصحيح لوحدة الإغلاق.

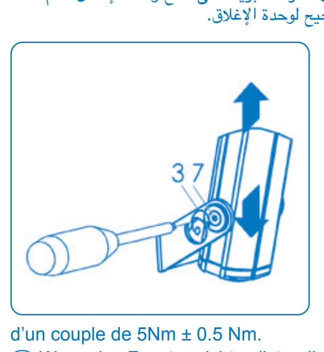

S (I) Se la chiusura del serramento non risulta corretta o se il fine corsa non viene azionato in fase di chiusura, occorre effettuare la registrazione mediante le seguenti operazioni: togliere tensione all'attuatore - togliere le viti (7) all'interno dei fissaggi laterali (3) - spostare l'attuatore lungo il proprio asse fino ad ottenere la perfetta chiusura delle lamelle - stringere a fondo le viti (7) all'interno dei fissaggi laterali (3) serrando con una coppia di 5Nm ± 0.5 Nm.
(GB) If the window does not close correctly or if the limit switch is not activated during the closing phase, an adjustment should be made. Proceed as follows: Disconnect the actuator. Remove screws (7) inside side fixtures (3). Move the actuator along its axis until the slats are perfectly closed. Tighten screws (7) completely inside side fixtures (3) applying a torque of 5Nm ± 0.5 Nm.
(F) Si la fermeture de la menuiserie ne se fait pas complètement ou si la fin de course n'est pas actionnée lors de la fermeture, il faut effectuer le réglage moyennant les opérations suivantes: couper le courant au vérin. Desserrer les vis (7) dans les fixations latérales (3). Déplacer le vérin le long de son axe jusqu'à l'obtention de la fermeture parfaite des lamelles. Serrer à fond les vis (7) dans les fixations latérales (3) en serrant à l'aide d'un couple de 5Nm ± 0.5 Nm.
(D) Wenn das Fenster nicht vollständig geschlossen wird oder der Endschalter beim Schließvorgang nicht aktiviert wird, ist eine Einstellung erforderlich. Dabei ist wie folgt vorzugehen: Den Antrieb spannungslos setzen. Die Schrauben (7) im Inneren der seitlichen Befestigungsteile (3) herausnehmen. Den Antrieb auf seiner Achse verschieben, um die korrekte Schließung der Lamellen zu erreichen. Die Schrauben (7) im Inneren der seitlichen Befestigungsteile (3) vollständig anziehen mit einem Anzugsmoment von 5Nm ± 0.5 Nm anziehen.
(E) Si el cierre del cerramiento no es correcto o si el fin de carrera no es accionado en fase de cierre, hay que efectuar la regulación efectuando las siguientes operaciones: Quiten la tensión del servomotor. Quiten los tornillos (7) en el interior de las fijaciones laterales (3). Desplacen el servomotor a lo largo de su eje hasta que las láminas cierren correctamente. Aprieten fuertemente los tornillos (7) dentro de las fijaciones laterales (3) ejerciendo un par de fuerza de 5Nm ± 0.5 Nm.
(P) Se o fecho do caixilho não for completo ou se não for accionado o limitador de percurso na fase de fecho, é necessário efectuar a regulação com as seguintes operações: Desligar a corrente eléctrica do actuador. Desapertar os parafusos (7) dentro dos fixadores laterais (3). Deslocar o actuador ao longo do seu eixo até obter o fecho correcto das lamelas. Apertar a fundo os parafusos (7) dentro dos fixadores laterais (3) com uma força de 5Nm ± 0.5 Nm.
(H) Ha az ablak bezáródása nem lenne helyes, vagy ha a végállás nem kapcsolódik be a zárási szakaszban, el kell végezni a beállítást a következő műveleteken keresztül: Kapcsolja le a feszültséget a működtető szerkezetről. Vegye ki (7) az oldalsó rögzítőkben (3) levő csavarokat. Mozdítsa el a működtető szerkezetet saját tengelye mentén, egészen addig, amíg bekövetkezik a lamellák tökéletes záródása. Húzza jó szorosra a csavarokat (7) az oldalsó rögzítőkben (3) és húzza szorosra 5 Nm ± 0.5 Nm nyomatékkal.
(NL) Indien het raam niet goed wordt gesloten of de eindschakelaar tijdens het sluiten niet wordt ingeschakeld, moet de actuator door middel van de volgende handelingen afgesteld worden: Schakel de netspanning naar de actuator uit. Verwijder de schroeven (7) in de bevestigingen in de zijkanten (3). Schuif de actuator langs zijn as totdat de lamellen perfect gesloten zijn. Draai de schroeven (7) in de bevestigingen in de zijkanten (3) volledig vast met een koppel van 5Nm ± 0.5 Nm.
(SLO) Če se okno ne zapre pravilno ali pa če se omejevalec hoda ne sproži v fazi zapiranja, ročno nastavite hod na naslednji način:Izklopite regulacijski mehanizem. Odvijte vijake (7) na stranskih pritrdilcih (3). Premaknite mehanizem vzdolž njegove osi, dokler se lamele ne bodo popolnoma zaprle. Do konca privijte nazaj vijake (7) na stranskih pritrdilcih (3) pri čemer pazite, da boste uporabili navojni moment 0,5 Nm.
(CZ) Jestliže se okno zcela nezavře nebo nedojde k aktivaci koncového vypínače ve fázi zavírání okna, proveďte následující kroky: vypněte přívod elektrického proudu do ovládacího mechanismu, uvolněte šrouby (7) bočních úchytů (3), přesuňte ovládací mechanismus podél jeho osy pro správné zavření lamel a utáhněte šrouby (7) bočních úchytů (3) na utahovací moment 5Nm ± 0.5 Nm.
(GR) Οταν το κλείσιμο του κουφώματος δεν προκύπτει σωστό ή το τέρμα πορείας δεν ενεργοποιείται στη φάση κλεισίματος, απαιτείται η ρύθμιση με τις παρακάτω ενέργειες: Αφαιρείτε τάση από τον εφαρμοστήρα. Βγάλτε τις βίδες (7) εντός των πλάγιων στηριγμάτων (3). Μετακινήσατε τον εφαρμοστήρα κατά μήκος του άξονα μέχρι την επίτευξη του τέλειου κλεισίματος των ελασμάτων. Σφίξτε βαθιά τις βίδες (7) μέσα στα πλάγια στηρίγματα (3) σφίγγοντας με ζεύξη 5Nm ± 0.5 Nm.
(SA) ذا لم يكن إقفال وحدة الإغلاق صحيحاً أو إذا ما لم يتم تشغيل نهاية المجرى في مرحلة الغلق قم بضبط المجرى عن طريق الخطوات التالية: افصل التيار الكهربائي عن محرك التبديل، قم بفك المسامير (7) داخل وحدات التثبيت الجانبية (3)، قم بإزاحة محرك التبديل على امتداد محوره حتى تحصل على غلق نموذجي للصفائح. اربط المسامير (7) بالكامل بداخل وحدات التثبيت الجانبية (3) باستخدام عزم دوران 5Nm ± 0.5 Nm.

(I) ISTRUZIONI PER L'ALLACCIAMENTO ALLA RETE ELETTRICA
(GB) INSTRUCTIONS FOR CONNECTING TO THE ELECTRIC NETWORK
(F) INSTRUCTIONS POUR LE BRANCHEMENT SUR LE SECTEUR ELECTRIQUE
(D) ANLEITUNG FÜR DEN ANSCHLUSS AN DAS STROMNETZ
(E) INSTRUCCIONES PARA LA CONEXIÓN A LA RED ELÉCTRICA
(P) INSTRUÇÕES PARA A LIGAÇÃO À REDE DE ALIMENTAÇÃO ELÉCTRICA
(H) INSTRUCTIES VOOR DE AANSLUITING OP HET ELEKTRICITEITSNET
(NL) UTASÍTÁSOK AZ ELEKTROMOS HÁLÓZATRA KAPCSOLÁSHOZ
(SLO) NAVODILA ZA PRIKLJUČITEV NA ELEKTRIČNO MREŽO
(CZ) INSTRUKCE PRO ZAPOJENÍ DO ELEKTRICKÉ SÍTĚ
(GR) ΟΔΗΓΙΕΣ ΓΙΑ ΣΥΝΔΕΣΗ ΣΤΟ ΗΛΕΚΤΡΙΚΟ ΔΙΚΤΥΟ
تعليمات للتوصيل بالشبكة الكهربائية (SA)

A (I) Conduttori sezione minima 1 mm² e comunque con sezione adeguata al carico elettrico ed alla lunghezza della linea. (GB) Conductors with minimum section of 1 mm² and in any case with a section suited to the electric load and length of the line. (F) Conducteurs d'une section minimale de 1 mm² et de toute façon ayant une section adéquate à la charge électrique et à la longueur de la ligne. (D) Leiter mit Mindestquerschnitt 1 mm² und in jedem Falle mit geeignetem Querschnitt für die elektrische Last und die Leitungslänge. (E) Conductores sección mínima 1 mm² y, en todo caso, con sección adecuada a la carga eléctrica y a la longitud de la línea. (P) Condutores com uma secção mínima de 1 mm² ou sempre com uma secção adequada à carga eléctrica e ao comprimento da linha. (H) Stroomdraden minimale doorsnede 1 mm² en in elk geval met een geschikte doorsnede voor de stroombelasting en de lengte van de kabel. (NL) Minimum 1 mm² átmérőjű vezetékhuzalok, melyeknek átmérője mindenesetre megfelel az elektromos terhelésnek és a vezeték hosszának. (SLO) Prevodniki premera min. 1 mm² oziroma takega premera, da bo ustrezal električni obremenitvi in dolžini linije. (CZ) Vodiče o minimálním průřezu 1 mm² nebo o průřezu, který odpovídá elektrickému zatížení a délce vedení. (GR) Αγωγοί ελάχιστης τομής 1 mm² και ωστόσο με κατάλληλη τομή στο ηλεκτρικό φορτίο και το μήκος της γραμμής. (SA) موصلات مقاسها الأدنى ا مم² و على أية حال ذات مقاس يتناسب مع الشحنة الكهربائية و طول الخط.

B (I) Pulsante commutatore bipolare con posizione OFF centrale (a= apre/b= chiude). (GB) Bipolar switch button with mid OFF position (a=opens/b=closes). (F) Poussoir commutateur bipolaire avec position OFF centrale (a = ouverture/b = fermeture). (D) Zweipoliger Umschalter mit zentraler OFF-Position (a= öffnet/ b= schließt). (E) Pulsador conmutador bipolar con posición OFF central (a= abre/b= cierra). (P) Botão comutador bipolar com posição OFF central (a= abre/ b= fecha). (H) Tweepolige druktoets met centrale OFF-stand (a=openen/b = sluiten). (NL) Bipoláris kapcsoló középső OFF állással (a=nyit-b=zár). (SLO) Bipolarno komutacijsko stikalo s sredinskim položajem OFF (a=odpre/b=zapre). (CZ) Dvoupólový přepínač se středovou pozicí OFF (a= otevře/b= zavře). (GR) Κόμβιο μεταλλαγής διπολικό με θέση OFF κεντρική (a=ανοίγει-b=κλείνει). (SA) زر عاكس للتيار ثنائي القطب مع الوضع المركزي OFF (a = افتح - b = أغلق).

C (I) Interruttore generale di alimentazione bipolare con apertura minima dei contatti pari a 3 mm. (GB) Bipolar main power supply switch with minimum contact opening of 3 mm. (F) Interrupteur général d'alimentation bipolaire avec ouverture minimale des contacts correspondant à 3 mm. (D) Zweipoliger Hauptschalter der Versorgung mit Mindestöffnung der Kontakte von 3 mm. (E) Interruptor general de alimentación bipolar con apertura mínima de los contactos igual a 3 mm. (P) Interruptor geral de alimentação bipolar com abertura mínima dos contactos de 3 mm. (H) Tweepolige hoofdschakelaar met minimale afstand tussen de contacten van 3 mm. (NL) Bipoláris táplálású főkapcsoló, az érintkezések közötti minimális rés 3 mm-es. (SLO) Glavno bipolarno stikalo z najmanjšo razdaljo med kontakti 3 mm. (CZ) Hlavní dvoupólový vypínač s minimálním otevřením kontaktů 3 mm. (GR) Γενικός διακόπτης τροφοδοσίας διπολικός με ελάχιστο άνοιγμα επαφών 3 mm. (SA) مفتاح عام للتغذية ثنائي القطب ذو حد أدنى لفتح الاتصالات يعادل 3 مم.

~ (I) Tensione di alimentazione indicata nei dati di targa. (GB) Power supply voltage shown on rating plate. (F) Tension d'alimentation indiquée sur les coordonnées de la plaque. (D) Auf dem Leistungsschild angegebene Versorgungsspannung. (E) Tensión de alimentación indicada en la placa de datos. (P) Tensão de alimentação indicada nos dados da chapa de identificação. (H) Az adattáblán szereplő adatokban megjelölt tápfeszültség. (NL) Voedingsspanning aangegeven op het gegevensplaatje. (SLO) Električna napetost je navedena med podatki na tablici. (CZ) Přívodní napětí uvedené na identifikačním štítku ovládacího mechanismu. (GR) Τάση τροφοδοσίας αναφερόμενη στα στοιχεία της πινακίδας. (SA) شدة التيار الكهربائي موضحة في لوحة البيانات.

(I) Contatto di segnalazione senza potenziale (0,5A max). (GB) No-load signalling contact (0.5A max). (F) Contact de signalisation sans potentiel (0,5A maxi). (D) Potentialfreier Anzeigekontakt (0,5A max). (E) Contacto de señalización sin potencial (0,5A máx.). (P) Contacto de sinalização sem potencial (0,5A máx.). (H) Jelző érintkező potenciál nélkül (0,5A max.). (NL) Signaleringscontact zonder potentiaal (0,5A max). (SLO) Javljalni kontakt brez potenciala (0,5A max.). (CZ) Beznapěťový signalizační kontakt (0,5A max). (GR) Επαφή σήμανσης χωρίς δυναμικό (0,5A max). (SA) اتصال للتنبيه بدون جهد كهربائي.

(I) Contatto di segnalazione con potenziale. (GB) Signalling contact with load. (F) Contact de signalisation avec potentiel. (D) Anzeigekontakt mit Potential. (E) Contacto de señalización con potencial. (P) Contacto de sinalização com potencial. (H) Jelző érintkező potenciállal. (NL) Signaleringscontact met potentiaal. (SLO) Napěťový signalizační kontakt. (CZ) Javljalni kontakt s potencialom. (GR) Επαφή σήμανσης με δυναμικό. (SA) موصل للتنبيه بجهد كهربائي.

(I) Terra (GB) Ground (F) Terre (D) Erde (E) Tierra (P) Terra (H) Föld (NL) Aarde (SLO) Ozemljitev (CZ) Zemnící kabel (GR) Γή (SA) الأرضي

230 V ~

TABELLA COMPARAZIONE CONDUTTORI • CONDUCTORS COMPARATIVE TABLE • TABLEAU COMPARAISON CONDUCTEURS DREHSTOM- LEITER-VERGLEICHSTABELLE • TABLA COMPARACIÓN CONDUCTORES TABELA DE COMPARAÇÃO DOS CONDUTORES • VEZETÉKEK ÖSSZEHASONLÍTÓ TÁBLÁZATA • VERGELIJKINGSTABEL GELEIDERS PRIMERJALNA TABELA PREVODNIKOV •SROVNÁVACÍ TABULKA VODIČŮ • ΣΥΓΚΡΙΤΙΚΟΣ ΠΙΝΑΚΑΣ ΑΓΩΓΩΝ • جدول مقارنة الموصلات

COLORE • COLOUR • COULEUR • FARBE COLOR • COR • SZÍN • KLEUR • BARVA BARVA • ΧΡΩΜΑ • الأزرق	NUMERO • NUMBER • NOMBRE • NUMMER NÚMERO • NÚMERO • SZÁM • NUMMER ŠTEVILKA • ČÍSLO • ΑΡΙΘΜΟΣ • الرقم	SEGNALE • SIGNAL • SIGNAL • SIGNAL SEÑAL • SINAL • JEL• SIGNAAL • SIGNAL SIGNÁL • ΣΗΜΑ • إشارة
Blu • Blue • Bleu • Blau • Azul • Azul Kék • Blauw • Moder • Modrý • Μπλέ • الأزرق	1	Comune • Common • Commun Gemeinsame Leitung • Común • Comum Közös • Gemeenschappelijke geleider Skupen • Nulový vodič • Κοινό • عام
Nero • Black • Noir • Schwarz • Negro • Preto Fekete • Zwart • Črn • Černý • Μαύρο • الأسود	2	Chiude • Closes • Fermeture • Schließt Cierra • Fecha • Zár • Sluiten • Zapre Zavírá • Κλείνει • اغلق
Marrone • Brown • Marron • Braun • Marrón Castanho • Barna • Bruin • Rjava Hnědý • Καφέ • البني	3	Apre • Opens • Ouverture • Öffnet • Abre Abre • Nyit • Openen • Odpre Otevírá • Ανοίγει • افتح
Giallo/Verde • Yellow/Green • Jaune/Vert Gelb/Grün • Amarillo/Verde • Amarelo/Verde Geel/Groen • Sárga/Zöld • Rumena/Zelena Žlutá/Zelená • Κίτρινο/Πράσινο • الأصفر\الأخضر	⏚	Terra • Ground • Terre • Erde • Tierra Terra • Aarde • Föld • Ozemljitev Zemnící kabel • Γή • أرضي

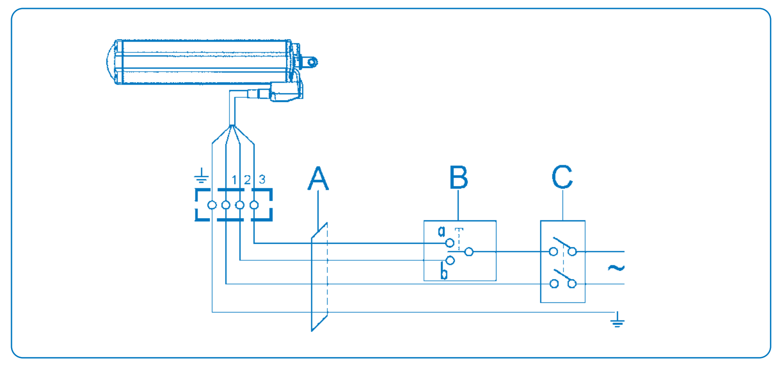

(I) Collegamento singolo
(GB) Single connection
(F) Branchement individuel
(D) Einzel-Anschluss
(E) Conexión única
(P) Ligação individual
(H) Egyetlen csatlakoztatás
(NL) Aansluiting van één actuator
(SLO) Posamična povezava
(CZ) Zapojení jednoho ovládacího mechanismu
(GR) Μονή σύνδεση
(SA) توصيل أحادي

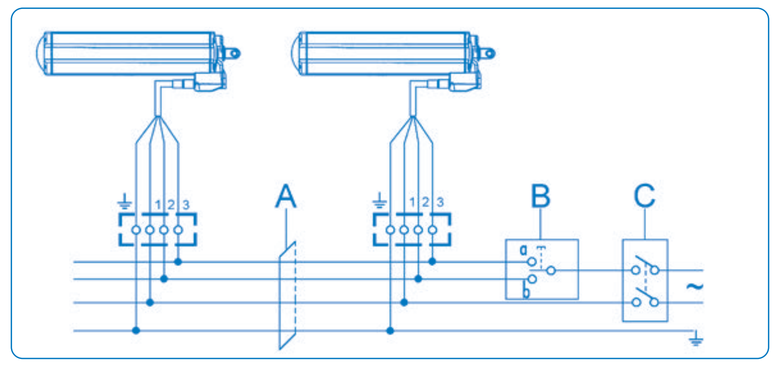

(I) Collegamento di più attuatori
(GB) Connection of more than one actuator
(F) Branchement de plusieurs vérins
(D) Anschluss mehrerer Antriebe
(E) Conexión de varios servomotores
(P) Ligação de diversos actuadores
(H) Több működtető szerkezet csatlakoztatása
(NL) Aansluiting van meerdere actuatoren
(SLO) Povezava več regulacijskih mehanizmov
(CZ) Zapojení více ovládacích mechanismů
(GR) Σύνδεση πολλών εφαρμοστήρων
(SA) توصيل أكثر من محرك تبديل

(I) VERSIONI SPECIALI (GB) SPECIAL VERSIONS (F) VERSIONS SPECIALES (D) SONDERAUSFÜHRUNGEN (E) VERSIONES ESPECIALES (P) VERSÕES ESPECIAIS (H) SPECIÁLIS VÁLTOZATOK (NL) SPECIALE UITVOERINGEN (SLO) POSEBNE IZVEDBE (CZ) SPECIÁLNÍ VERZE (GR) ΕΙΔΙΚΕΣ ΑΠΟΔΟΣΕΙΣ (SA) تصاخ تلايدوم

230 V ~

TABELLA COMPARAZIONE CONDUTTORI • CONDUCTORS COMPARATIVE TABLE • TABLEAU COMPARAISON CONDUCTEURS DREHSTOM- LEITER-VERGLEICHSTABELLE • TABLA COMPARACIÓN CONDUCTORES TABELA DE COMPARAÇÃO DOS CONDUTORES • VEZETÉKEK ÖSSZEHASONLÍTÓ TÁBLÁZATA • VERGELIJKINGSTABEL GELEIDERS PRIMERJALNA TABELA PREVODNIKOV •SROVNÁVACÍ TABULKA VODIČŮ • ΣΥΓΚΡΙΤΙΚΟΣ ΠΙΝΑΚΑΣ ΑΓΩΓΩΝ • جدول مقارنة الموصلات

COLORE • COLOUR • COULEUR • FARBE COLOR • COR • SZÍN • KLEUR • BARVA BARVA • ΧΡΩΜΑ • الأزرق	NUMERO • NUMBER • NOMBRE • NUMMER NÚMERO • NÚMERO • SZÁM • NUMMER ŠTEVILKA • ČÍSLO • ΑΡΙΘΜΟΣ • الرقم	SEGNALE • SIGNAL • SIGNAL • SIGNAL SEÑAL • SINAL • JEL• SIGNAAL • SIGNAL SIGNÁL • ΣΗΜΑ • إشارة
Blu • Blue • Bleu • Blau • Azul • Azul Kék • Blauw • Moder • Modrý • Μπλέ • الأزرق	1	Comune • Common • Commun Gemeinsame Leitung • Común • Comum Közös • Gemeenschappelijke geleider Skupen • Nulový vodič • Κοινό • عام
Nero • Black • Noir • Schwarz • Negro • Preto Fekete • Zwart • Črn • Černý • Μαύρο • الأسود	2	Chiude • Closes • Fermeture • Schließt Cierra • Fecha • Zár • Sluiten • Zapre Zavírá • Κλείνει • اغلق
Marrone • Brown • Marron • Braun • Marrón Castanho • Barna • Bruin • Rjava Hnědý • Καφέ • البني	3	Apre • Opens • Ouverture • Öffnet • Abre Abre • Nyit • Openen • Odpre Otevírá • Ανοίγει • افتح
Bianco • White • Blanc • Weiß Blanco • Branco • Fehér • Wit Bela • Bílý • Λευκό • الأبيض	4	Segnalazione • Signalling • Signalisation Anzeige • Señalización • Sinalização Jelzés • Signalering • Javljanje Signalizace • Σήμανση • إنذار
Rosso • Red • Rouge • Rot Rojo • Vermelho • Piros • Rood Rdeča • Červený • Κόκκινο • الأحمر	5	Segnalazione • Signalling • Signalisation Anzeige • Señalización • Sinalização Jelzés • Signalering • Javljanje Signalizace • Σήμανση • إنذار
Giallo/Verde • Yellow/Green • Jaune/Vert Gelb/Grün • Amarillo/Verde • Amarelo/Verde Geel/Groen • Sárga/Zöld • Rumena/Zelena Žlutá/Zelená • Κίτρινο/Πράσινο • الأصفر\الأخضر	⏚	Terra • Ground • Terre • Erde • Tierra Terra • Aarde • Föld • Ozemljitev Zemnící kabel • Γή • أرضي

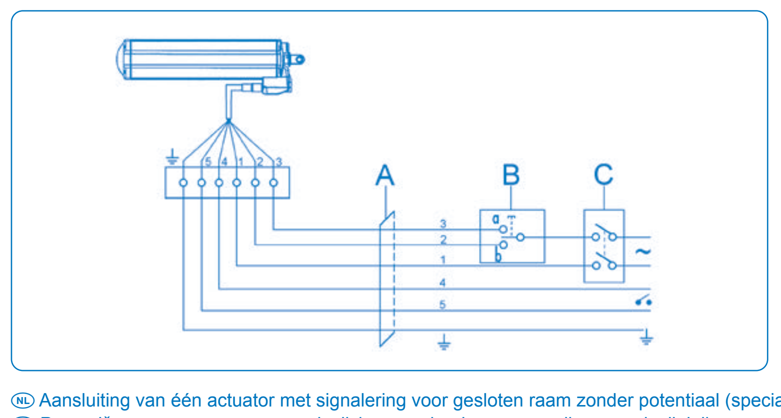

(I) Collegamento singolo di un attuatore provvisto di segnalazione di chiuso senza potenziale (versione speciale)
(GB) Connection of an actuator with closed signalling with no load (special version)
(F) Branchement individuel d'un vérin doté de signalisation de fermeture sans potentiel (version spéciale)
(D) Einzel-Anschluss eines Antriebs mit potentialfreier Anzeige Geschlossen (Sonderversion)
(E) Conexión única de un servomotor provisto de señalización de cerrado sin potencial (versión especial)
(P) Ligação individual de um actuador com sinalização de fechado sem potencial (versão especial)
(H) Egyetlen potenciál nélküli zárás jelzéssel rendelkező működtető szerkezet csatlakoztatása (speciális változat)
(NL) Aansluiting van één actuator met signalering voor gesloten raam zonder potentiaal (speciale uitvoering)
(SLO) Posamična povezava enega regulacijskega mehanizma, opremljenega z javljalnikom za zaprt položaj brez potenciala (posebna izvedba)
(CZ) Zapojení jednoho ovládacího mechanismu s beznapěťovou signalizací zavření (speciální verze)
(GR) Μονή σύνδεση ενός εφαρμοστήρα εφοδιασμένο με σήμανση κλειστού δίχως δυναμικό (ειδική έκδοση)
(SA) توصيل أحادي لمحرك تبديل مزود بإشارات تنبيه الغلق بدون جهد كهربائي (طراز خاص)

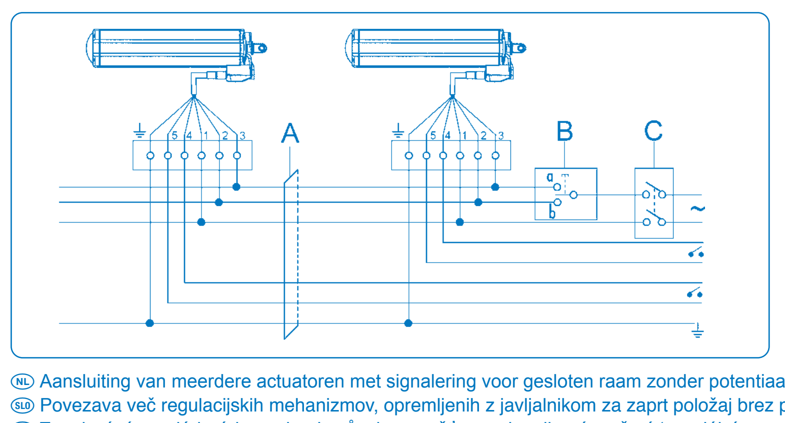

(I) Collegamento di più attuatori provvisti di segnalazione di chiuso senza potenziale (versione speciale).
(GB) Connection of more than one actuator with closed signalling with no load (special version).
(F) Branchement de plusieurs vérins dotés de signalisation de fermeture sans potentiel (version spéciale)
(D) Anschluss mehrerer Antriebe mit potentialfreier Anzeige Geschlossen (Sonderversion)
(E) Conexión de varios servomotores provistos de señalización de cerrado sin potencial (versión especial)
(P) Ligação de diversos actuadores com sinalização de fechado sem potencial (versão especial)
(H) Több potenciál nélküli zárás jelzéssel rendelkező működtető szerkezet csatlakoztatása (speciális változat)
(NL) Aansluiting van meerdere actuatoren met signalering voor gesloten raam zonder potentiaal (speciale uitvoering)
(SLO) Povezava več regulacijskih mehanizmov, opremljenih z javljalnikom za zaprt položaj brez potenciala (posebna izvedba)
(CZ) Zapojení více ovládacích mechanismů s beznapěťovou signalizací zavření (speciální verze)
(GR) Σύνδεση πολλών εφαρμοστήρων εφοδιασμένων με σήμανση κλειστού δίχως δυναμικό (ειδική έκδοση)
(SA) توصيل أكثر من محرك تبديل مزود بإشارات تنبيه الغلق بدون جهد كهربائي (طراز خاص)

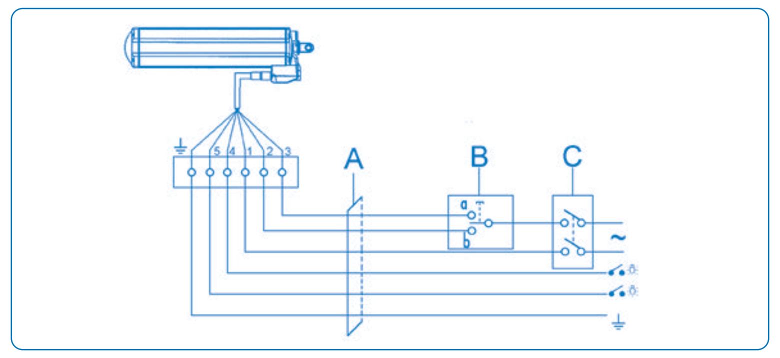

(I) Collegamento singolo di un attuatore provvisto di segnalazione aperto/chiuso con potenziale (versione speciale)
(GB) Connection of an actuator with closed/open signalling with oad (special version).
(F) Branchement individuel d'un vérin doté de signalisation d'ouverture/fermeture avec potentiel (version spéciale)
(D) Einzel-Anschluss eines Antriebs mit Anzeige offen/ geschlossen mit Potential (Sonderversion)
(E) Conexión única de un servomotor provisto de señalización abierto/cerrado con potencial (versión especial)
(P) Ligação individual de um actuador com sinalização de aberto/fechado com potencial (versão especial)
(H) Egyetlen potenciállal rendelkező nyitás/zárás jelzéssel ellátott működtető szerkezet csatlakoztatása (speciális változat)
(NL) Aansluiting van één actuator met signalering voor geopend/gesloten raam met potentiaal (speciale uitvoering)
(SLO) Posamična povezava enega regulacijskega mehanizma, opremljenega z javljalnikom za odprt/zaprt položaj s potencialom (posebna izvedba)
(CZ) Zapojení jednoho ovládacího mechanismu s napěťovou signalizací zavření/otevření (speciální verze)
(GR) Μονή σύνδεση ενός εφαρμοστήρα εφοδιασμένο με σήμανση ανοικτού/κλειστού με δυναμικό (ειδική έκδοση)
(SA) توصيل أحادي لمحرك تبديل مزود بإشارات تنبيه الغلق\الفتح بجهد كهربائي (طراز خاص)

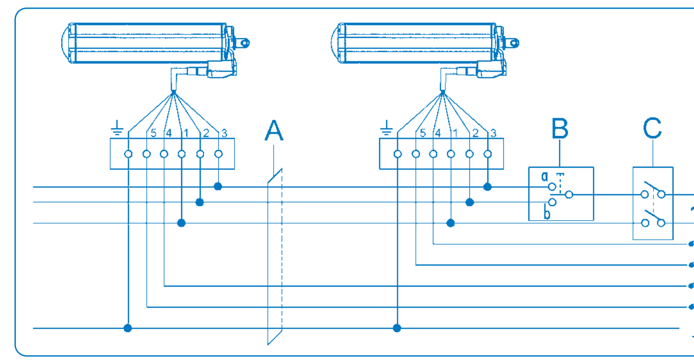

(I) Collegamento di più attuatori provvisti di segnalazione aperto/chiuso con potenziale (versione speciale).
(GB) Connection of more than one actuator with closed/open signalling with load (special version)
(F) Branchement de plusieurs vérins dotés de signalisation d'ouverture/ fermeture avec potentiel (version spéciale)
(D) Anschluss mehrerer Antriebe mit Anzeige offen/geschlossen mit Potential (Sonderversion)
(E) Conexión de varios servomotores provistos de señalización abierto/cerrado con potencial (versión especial)
(P) Ligação de diversos actuadores com sinalização de aberto/ fechado com potencial (versão especial)
(H) Több potenciállal rendelkező nyitás/zárás jelzéssel ellátott működtető szerkezet csatlakoztatása (speciális változat)
(NL) Aansluiting van meerdere actuatoren met signalering voor geopend/gesloten raam met potentiaal (speciale uitvoering)
(SLO) Povezava več regulacijskih mehanizmov, opremljenih z javljalnikom za odprt/zaprt položaj s potencialom (posebna izvedba)
(CZ) Zapojení více ovládacích mechanismů s napěťovou signalizací zavření/otevření (speciální verze)
(GR) Σύνδεση πολλών εφαρμοστήρων εφοδιασμένων με σήμανση ανοικτού/κλειστού με δυναμικό (ειδική έκδοση)
(SA) توصيل أكثر من محرك تبديل مزود بإشارات تنبيه الغلق\الفتح بجهد كهربائي (طراز خاص)

(I) Possibili configurazioni di segnalazione da richiedere al momento dell'ordine:
- Segnalazione di chiuso senza potenziale: a stelo completamene rientrato si apre un contatto (NC) collegato ai conduttori N° 5 e N°4. Corrente massima con lampada ad incandescenza 1A.
- Segnalazione di aperto/chiuso con potenziale: a stelo completamente rientrato e finchè permane il comando di chiusura, viene erogata una tensione pari a quella di alimentazione tra il conduttore N°1 e il conduttore N°4. A stelo completamente esteso e finché permane il comando di apertura, viene erogata una tensione pari a quella di alimentazione fra il conduttore N°1 e il conduttore N°5. Corrente massima con lampada ad incandescenza 1A.

(GB) Possible signalling configuration to be requested when ordering:
- No-load closed signalling with completely retracted rod, a (N/O) contact connected to conductors no. 5 and no. 4 opens. Maximum current with incandescent lamp: 1A.
- Open/closed signalling with load with completely retracted road as long as the closing command lasts, the same voltage as the power supply is delivered between conductor no. 1 and conductor no. 4; with completely retracted road as long as the opening command lasts, the same voltage as the power supply is delivered between conductor no. 1 and conductor no. 5. Maximum current with incandescent lamp: 1A.

(F) Configurations de signalisation possibles à demander lors de la commande:
- Signalisation de fermeture sans potentiel à tige tout à fait rentrée, s'ouvre un contact (NF) relié aux conducteurs N° 5 et N° 4. Courant maximal avec lampe à incandescence 1 A.
- Signalisation d'ouverture/fermeture avec potentiel avec la tige tout à fait rentrée, aussi longtemps que la commande de fermeture est en place, la distribution de la tension correspond à celle de l'alimentation entre le conducteur N° 1 et le conducteur N° 4 ; alors que si la tige est entièrement sortie, aussi longtemps que la commande d'ouverture est en place, la distribution de la tension correspond à celle de l'alimentation entre le conducteur N° 1 et le conducteur N° 5. Courant maximal avec lampe à incandescence 1 A.

(D) Mögliche Anzeigekonfigurationen, Anfrage bei Auftrag:
- Potentialfreie Anzeige Geschlossen, bei vollständig eingefahrenem Schaft öffnet sich ein Kontakt (NC), der an die Leiter Nr. 5 und Nr. 4 angeschlossen ist. Höchststromstärke mit Glühlampe 1A.
- Anzeige Offen/Geschlossen mit Potential, bei vollständig eingefahrenem Schaft wird während der Dauer des Schließbefehls eine Spannung bereitgestellt, die der Versorgungsspannung zwischen dem Leiter Nr. 1 und dem Leiter Nr. 4 entspricht. Bei vollständig ausgefahrenem Schaft wird während der Dauer des Öffnungsbefehls eine Spannung bereitgestellt, die der Versorgungsspannung zwischen dem Leiter Nr. 1 und dem Leiter Nr. 5 entspricht. Höchststromstärke mit Glühlampe 1 A.

(E) Posibles configuraciones de señalización que deben solicitarse en el momento de efectuar el pedido:
- Señalización de cerrado sin potencial de vástago completamente adentro se abre un contacto (NC) conectado a los conductores N° 5 y N° 4. Corriente máxima con lámpara de incandescencia 1A
- Señalización de abierto/cerrado con potencial de vástago completamente adentro mientras permanece el mando de cierre, se suministra una tensión igual a la de alimentación entre el conductor N° 1 y el conductor N° 4, con vástago completamente extendido mientras permanece el mando de apertura, se suministra una tensión igual a la de alimentación entre el

(P) É possível pedir outras configurações de sinalização na encomenda:
- Sinalização de fechado sem potencial, como êmbolo completamente reentrado abre-se um contacto (NC) ligado aos condutores 5 e 4. Corrente máxima com lâmpada incandescente de 1A.
- Sinalização de aberto/fechado com potencial, com o êmbolo completamente reentrado enquanto permanecer o comando de fecho, é distribuída uma tensão equivalente à de alimentação entre o condutor 1 e o condutor 4, com o êmbolo completamente esticado enquanto permanece o comando de abertura, é distribuída uma tensão equivalente à de alimentação entre o condutor 1 e o condutor 5. Corrente máxima com lâmpada incandescente de1A.

(H) A megrendelés időpontjában megjelölendő lehetséges jelzési konfigurációk:
- Zárás jelzés potenciál nélkül teljesen visszament rúdnál kinyílik egy érintkezés (NC), mely az 5. sz és 4 sz. huzalhoz van kötve. Maximális áramerősség 1A izzólámpával.
- Nyitás/zárás jelzés potenciállal teljesen visszament rúdnál amíg fennmarad a zárási parancs az 1.sz. huzal és a 4.sz. huzal között fennállóval egyenlő feszültség kapcsolódik be, teljesen kinyúlt rúdnál amíg fennmarad a nyitási parancs az 1.sz. huzal és a 5.sz. huzal között fennálló tápfeszültséggel egyenlő feszültség kapcsolódik be. Maximális áramerősség 1A izzólámpával.

(NL) Mogelijke signaleringsconfiguraties die bij bestelling moeten worden aangevraagd:
- Signalering voor gesloten raam zonder potentiaal: bij volledig ingeschoven stang wordt een contact (NC) geopend dat verbonden is met de geleiders Nr. 5 en Nr.4. Maximale stroom met gloeilamp 1A.
- Signalering voor geopend/gesloten raam met potentiaal: bij volledig ingeschoven stang wordt voor de duur van de sluitingsopdracht een spanning gegeven die gelijk is aan de voedingsspanning tussen de geleider Nr. 1 en de geleider Nr. 4, bij volledig uitgeschoven stang wordt voor de duur van de openingsopdracht een spanning gegeven die gelijk is aan de voedingsspanning tussen de geleider Nr.1 en de geleider Nr.5. Maximale stroom met gloeilamp 1A.

(SLO) Različne konfiguracije javljanja, ki jih je treba zahtevati v trenutku naročila:
- Javljanje zaprtega položaja brez potenciala ob docela zaprtem izteglјivem držalu sproži kontakt (NC), povezan s prevodniki št. 5 in št. 4. Najvišja električna moč žarnice je 1A.
- Javljanje zaprtega/odprtega položaja s potencialom ob docela zaprtem iztegljivem držalu, dokler velja ukaz o zaprtem položaju, se sprošča napetost enaka napetosti napajanja med prevodnikoma št. 1 in št. 4, ob docela odprtem iztegljivem držalu, dokler velja ukaz o odprtem položaju, se sprošča napetost enaka napetosti napajanja med prevodnikoma št 1 in št. 5. Najvišji električni tok žarnice je 1A.

(CZ) Možné konfigurace signalizace, které si zákazník musí vyžádat při objednání zařízení:
- Beznapěťová signalizace zavření se zcela zasunutým dříkem; otevře se kontakt (NZ) zapojený na vodiče č. 5 a 4. Maximální proud se žárovkou 1A.
- Napěťová signalizace otevření/zavření se zcela zasunutým dříkem; dokud zůstane aktivní příkaz zavření, bude přiváděno napětí odpovídající přívodnímu napětí mezi vodičem č. 1 a vodičem č. 4. Signalizace se zcela vysunutým dříkem; dokud zůstane aktivní příkaz otevření, bude přiváděno napětí odpovídající přívodnímu napětí mezi vodičem č. 1 a vodičem č. 5. Maximální proud se žárovkou 1A

(GR) Πιθανά σχήματα σήμανσης για ζήτηση τη στιγμή της παραγγελίας:
- Σήμανση κλειστού δίχως δυναμικό βραχίονως ολοκληρωτικά επανερχόμενο ανοίγει μία επαφή (NC) συνδεδεμένη στους αγωγούς N° 5 και N°4. Μέγιστο ρεύμα με λάμπα πυρακτώσεως 1A.
- Σήμανση ανοικτό/κλειστό με δυναμικό βραχίονως ολοκληρωτικά επανερχόμενο μέχρι παραμονής της εντολής κλεισίματος, παρέχεται τάση ισοδύναμη με εκείνη της τροφοδοσίας μεταξύ αγωγού N°1 και αγωγού N°4, με βραχίονα τελείως εκτεταμένο μέχρι παραμονής της εντολής ανοίγματος, παρέχεται τάση ισοδύναμη με εκείνη της τροφοδοσίας μεταξύ αγωγού N°1 και αγωγού N°5. Μέγιστο ρεύμα με λάμπα πυρακτώσεως 1A.

(SA) بشكل عن طريقه يمكن استحضارها عند الطلب:
إشارة تنبيه الغلق بدون جهد كهربائي عند دخول الدعامة بالكامل يتم فتح اتصال (NC) متصل بالموصلات رقم 5 و رقم 4. الحد الأقصى للتيار مع لمبة بقوة 1 أمبير.
إشارة تنبيه الغلق \ الفتح بجهد كهربائي عند دخول الدعامة بالكامل ما دام أمر الغلق باقيا، يتم تدفق تيار كهربائي تكون شدته مساوية لشدة تيار التغذية بين الموصل رقم 1 و الموصل رقم 4، و عند تمدد الدعامة بالكامل ما دام أمر الفتح باقيا، يتم تدفق تيار كهربائي تكون شدته مساوية لشدة تيار التغذية بين الموصل رقم 1 و الموصل رقم 5. الحد الأقصى للتيار مع لمبة بقوة 1 أمبير.

(I) ERRORI DA EVITARE (GB) ERRORS TO BE AVOIDED (F) ERREURS À ÉVITER (D) ZU VERMEIDENDE FEHLER (E) ERRORES QUE DEBEN EVITARSE (P) ERROS A EVITAR (H) ELKERÜLENDŐ HIBÁK (NL) TE VERMIJDEN FOUTEN (SLO) NAPAKE, KI SE JIM JE TREBA IZOGNITI (CZ) CHYBY, KTERÝCH JE TŘEBA SE VYVAROVAT (GR) ΛΆΘΗ ΠΡΟΣ ΑΠΟΦΥΓΉ (SA) أخطاء يجب تجنبها

(I) L'attuatore non può ruotare per seguire l'apertura del serramento
(GB) The actuator cannot rotate to follow the window opening.
(F) Le vérin ne peut pas pivoter pour suivre l'ouverture de la menuiserie
(D) Der Antrieb kann sich nicht drehen, um die Fensteröffnung auszuführen.
(E) El servomotor no puede girar para seguir la apertura del cerramiento
(P) O actuador não pode rodar para seguir a abertura do caixilho
(H) A működtető szerkezet nem tud forogni, hogy kövesse az ablak nyílását
(NL) De actuator kan niet met het openende raam meedraaien
(SLO) Regulacijski mehanizem se ne more vrteti, da bi sledil hodu okenskega okvira
(CZ) Ovládací mechanismus se nemůže otáčet pro sledování dráhy otevírání okna
(GR) Ο εφαρμοστήρας δεν περιστρέφεται για να ακολουθήσει το άνοιγμα του κουφώματος
(SA) لا يمكن لف محرك التبديل لمتابعة فتح و حدة الإغلاق

(I) Pulsantiera di comando a doppio pulsante non interbloccato
(GB) Dual-button control switch not interlocked.
(F) Tableau à poussoirs pour commande à deux boutons non interbloqués
(D) Doppeltastenschaltfeld nicht verriegelt
(E) Caja de pulsadores de mando de doble pulsador no interbloqueado
(P) Teclado de comando com botão duplo não interligado
(H) Vezérlő billentyűzet nem reteszelt kettős nyomógombbal
(NL) Bedieningstoetsen met twee niet geïsoleerde knoppen
(SLO) Dvojno krmilno stikalo brez možnosti blokiranja
(CZ) Tlačítkový ovládací panel se dvěma tlačítky bez blokování
(GR) Πληκτρολόγιο εντολής διπλού κόμβιου μή συνηρμοσμένο
(SA) لوحة مفاتيح التحكم ذات زر مزدوج لا يتشاركا في الغلق

(I) Mancata o errata regolazione della corsa
(GB) Stroke has not been adjusted or has been incorrectly adjusted
(F) Réglage manqué ou erroné de la course
(D) Fehlende oder falsche Hubeinstellung
(E) La carrera no se ha regulado o se ha regulado incorrectamente
(P) Falta de regulação ou regulação errada do percurso
(H) A menet beállításának elmaradása vagy téves beállítása
(NL) De openingswijdte van de actuator is niet of niet goed afgesteld
(SLO) Neizvedena ali napačna nastavitev hoda
(CZ) Neprovedené nebo chybné nastavení dráhy
(GR) Ελλειψη ή εσφαλμένη ρύθμιση της πορείας
(SA) عدم ضبط أو الضبط الخاطئ للمجرى

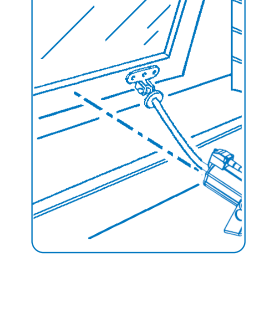

(I) Montaggio fuori asse dell'attuatore
(GB) Actuator misalignment
(F) Montage désaxé du vérin
(D) Achsenfalsche Montage des Antriebs
(E) Montaje fuera del eje del servomotor
(P) Montagem desalinhada do actuador
(H) A működtető szerkezet tengelyen kívüli felszerelése
(NL) De actuator is niet loodrecht ten opzichte van de as gemonteerd
(SLO) Napačna soosna namestitev regulacijskega mehanizma
(CZ) Montáž mimo osu ovládacího mechanismu
(GR) Συναρμολόγηση εκτός άξονα του εφαρμοστήρα
(SA) تركيب خارج محور محرك التبديل

Dichiarazione di conformità disponibile sul sito internet - The Declaration of conformity is available on the website - Déclaration de conformité disponible sur le site Internet - Konformitätserklärung einsehbar auf der Internet-Seite - Declaración de conformidad disponible en la página Web - A Declaração de conformidade pode ser consultada no site Web - Deklaracja zgodności dostępna na stronie web - A weboldalon található a megfelelőségi nyilatkozat - Conformiteitsverklaring beschikbaar op de internetsite - Försäkran om överensstämmelse finns på webbplatsen. - Δήλωση συμφωνίας είναι διαθέσιμη στην ιστοσελίδα - إعلان المطابقة متاح على موقع الانترنت

www.mingardimotor.com